Ardes
Aria di casa

(HU) HASZNÁLATI ÚTMUTATÓ 5
(EN) INSTRUCTIONS FOR USE 10

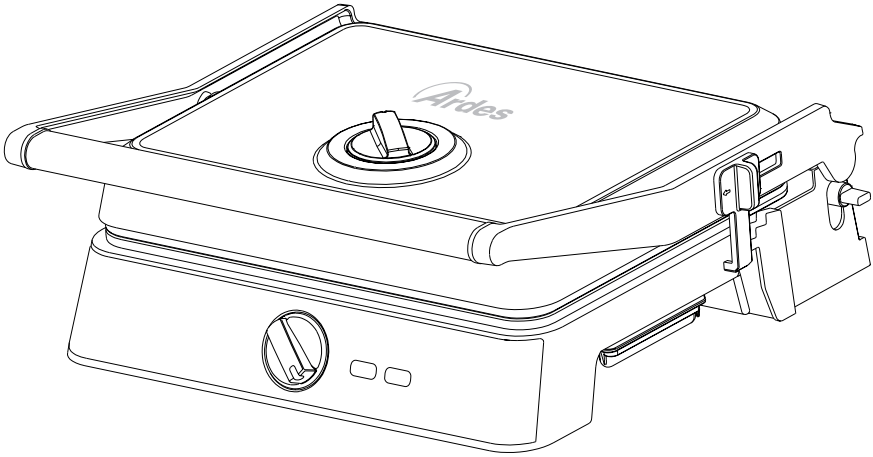

ARBIS02

Elektromos grill
Electric grill

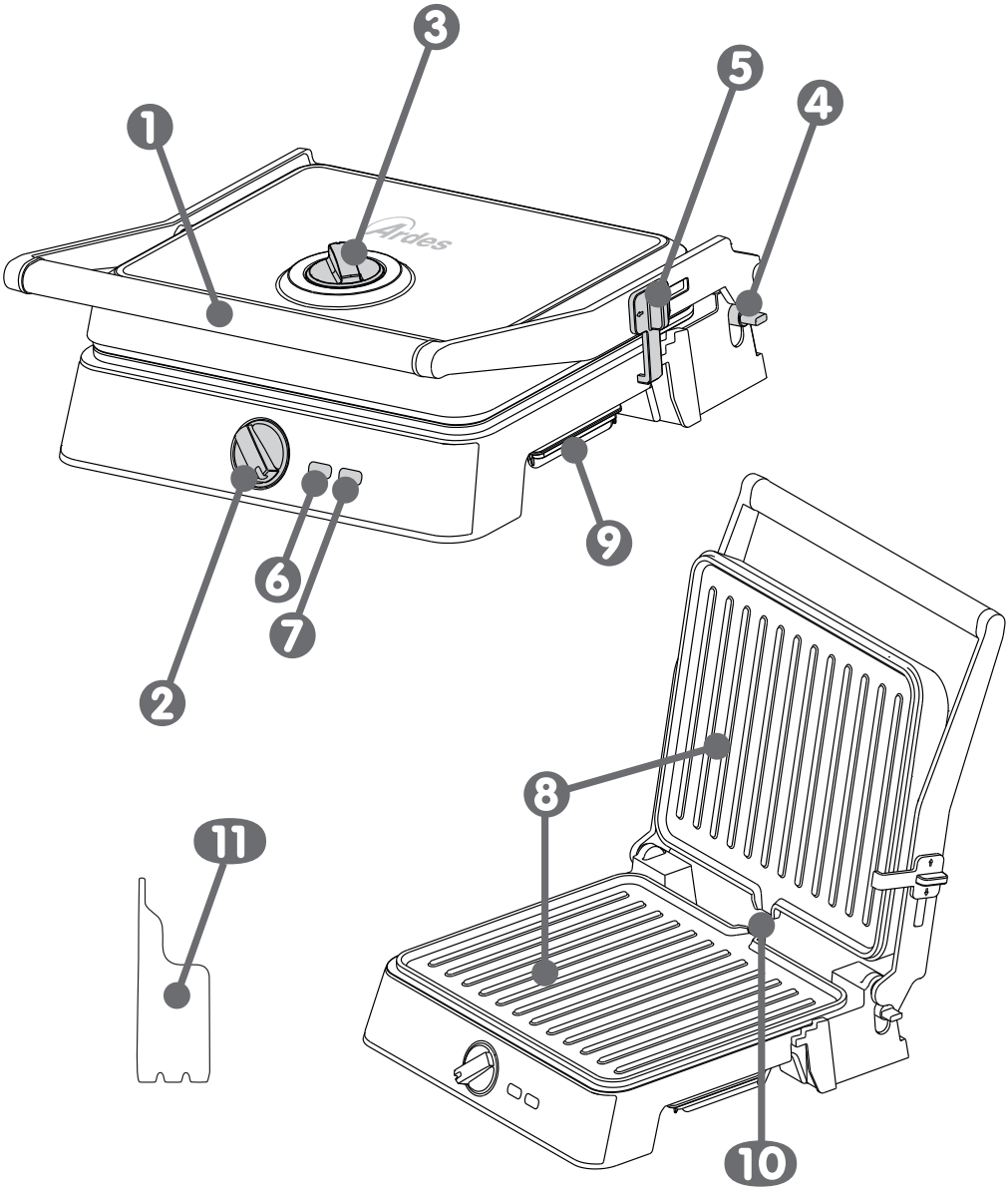
1
2
3
4
5
6
7
8
9
10
11

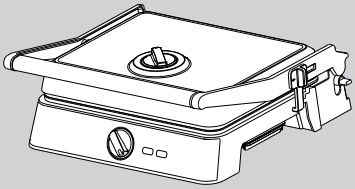

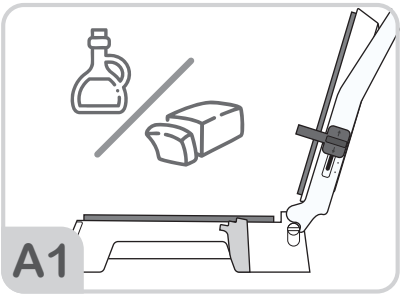
A1

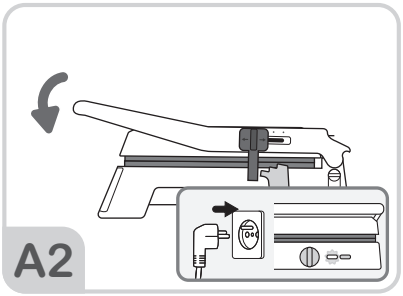
A2

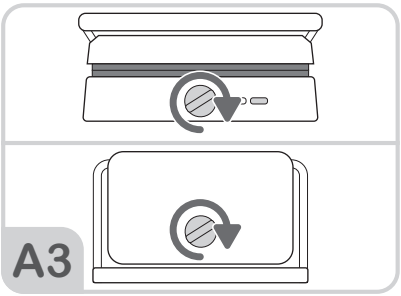
A3

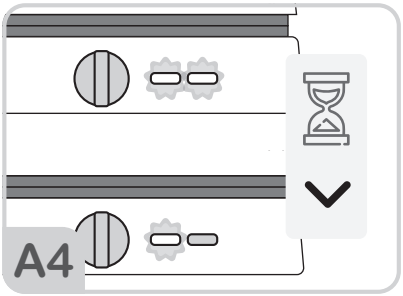
A4

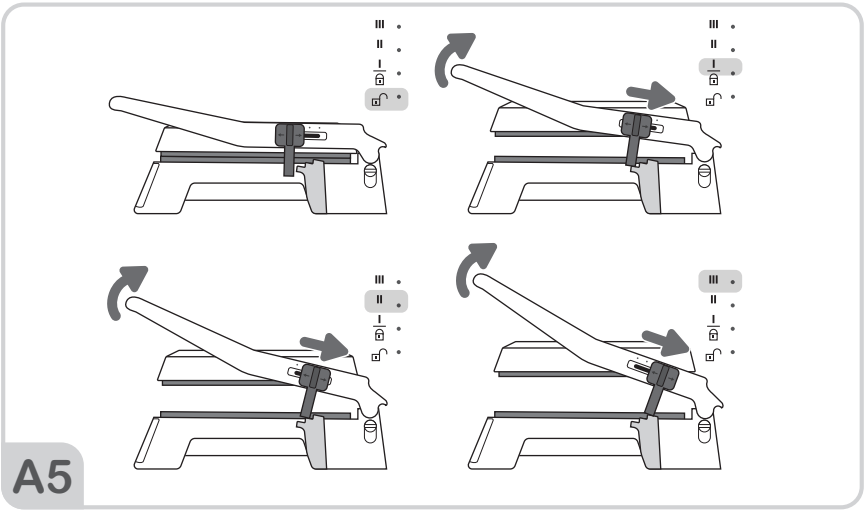
A5

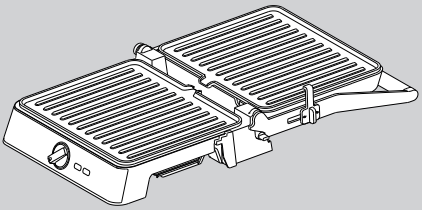

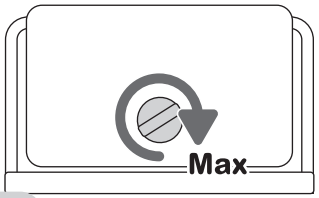

B1

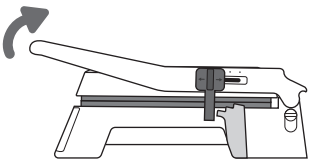

B2

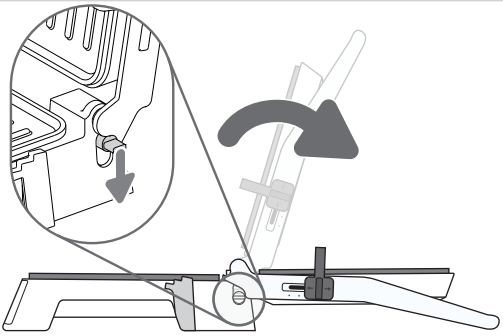

B3

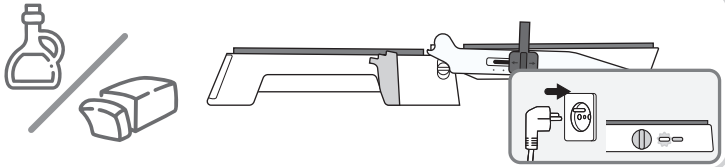

B4



B5

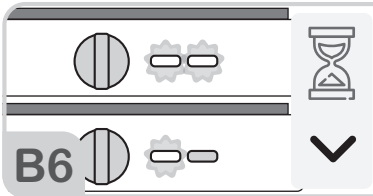

B6

HASZNÁLATI ÚTMUTATÓ

Elektromos grill

HU

FIGYELMEZTETÉSEK

Figyelem: olvassa el figyelmesen ezt a használati utasítást, mivel fontos információkat tartalmaz a biztonságos telepítéssel, használattal és karbantartással kapcsolatban. Későbbi használatra megőrzendő fontos utasítások.

- A készüléket 8 éves és annál idősebb gyermekek, valamint mozgássérült, érzékszervi vagy értelmi fogyatékkal élő személyek vagy olyan személyek, akik nem rendelkeznek a szükséges tapasztalatokkal vagy ismeretekkel, kizárólag megfelelő felügyelet mellett, vagy akkor használhatják, ha a készülék biztonságos használatáról tájékoztatást kaptak, és tisztában vannak a vonatkozó veszélyekkel.
- A gyermekek nem játszhatnak a készülékkel.
- A készülék tisztítását és karbantartását gyermekek kizárólag 8 éves kor fölött és felügyelet alatt végezhetik.
- A készüléket és annak vezetékét 8 évesnél fiatalabb gyermekektől távol kell tartani.
- A készüléket tilos külső időzítővel vagy különálló távirányító rendszerrel működtetni.



FIGYELEM! A felületek felmelegszenek a használat során.

- A készülék tisztításához olvassa el a KARBANTARTÁS bekezdést!
- Ha megsérül a tápkábel, akkor azt a kockázatok elkerülése érdekében kizárólag a gyártó által jóváhagyott szervizközpontokban lehet kicseréltetni.
- A készülék 50 Hz-en vagy 60 Hz-en tud külön szabályozás nélkül működni.
- Ezt a készüléket legfeljebb 2000 m tengerszint feletti magasságban történő használatra tervezték.

FIGYELEM! A fulladásveszély elkerülése érdekében ne hagyja a csomagolás részeit gyermekek számára elérhető helyen.

A csomagolás eltávolítását követően ellenőrizze a készülék esetleges sérüléseinek jeleit. Látható sérülések esetén ne használja, és forduljon képzett szakemberhez.

A csomagolás részeit tartsa gyermekektől távol.

A készülék nem gyermekjáték: elektromos eszköz, amelyet a szükséges elővigyázatossággal kell kezelni.

A készülék csatlakoztatása előtt ügyeljen arra, hogy a hálózati feszültség megegyezzen az adattáblán szereplő értékkel.

A készülék elektromos biztonsága kizárólag akkor garantálható, ha hatékony földelési rendszerhez csatlakoztatják. Ha a csatlakozó és az aljzat nem kompatibilis, akkor az aljzatot kell kicseréltetni egy szakemberrel a megfelelő típusra.

Ne használjon olyan adaptert vagy hosszabbítót, amely nem felel meg a hatályos biztonsági előírásoknak, vagy a készülék teljesítményéhez (W) nem megfelelő.
A készüléket válassza le a hálózatról, amikor nem használja.
A dugó aljzatból történő kihúzásához ne a hálózati kábelt vagy magát a készüléket húzza meg.
Az elektromos készülékek használatához be kell tartani néhány alapvető előírást:
– Soha ne érintse meg a készüléket nedves vagy nyirkos kézzel.
– A készüléket ne használja mezítláb.
– Ne tegye ki a berendezést az időjárás hatásainak (esőnek, napfénynek).
– Ne kezelje durván a készüléket.
Meghibásodás esetén azonnal válassza le a készüléket. Ne kísérelje meg megjavítani, hanem vigye el egy, a gyártó által jóváhagyott szervizközpontba.
Ha úgy dönt, hogy nem kívánja tovább használni a készüléket, tegye használhatatlanná a tápkábel átvágásával; természetesen azt követően, hogy kihúzta a konnektorból.
A berendezés meghibásodása vagy helytelen működése esetén azonnal válassza le az áramforrásból. Ne kísérelje meg megjavítani, hanem vigye el egy, a gyártó által jóváhagyott szervizközpontba.
A készüléket háztartási környezetben való használatra tervezték, és az útmutatásban szereplő környezetben való használatra készült Ezáltal bármilyen egyéb felhasználás helytelennek és veszélyesnek minősül.
Kültéren ne használja a készüléket.
A készüléket biztonsági okokból sosem szabad szétszerelni.
Használat során a készüléket lapos felületre kell helyezni.
Annak érdekében, hogy gyermekek ne érhessenek véletlenül a forró alkatrészekhez, a készüléket legalább 85 cm magasan kell elhelyezni.
A készülék körül minden oldalon megfelelő mennyiségű helyet kell hagyni, és tilos egyéb tárgyakkal letakarni. Ne helyezze a kábelt hőforrások közelébe.
A készüléket ne helyezze sütők, mikrohullámú sütők fölé vagy alá, illetve gáztűzhely közelébe.

Műszaki adatok

Lásd a 2. oldalon található képet.

❶ Fogantyú
❷ Alsó sütőlap termosztát
❸ Felső sütőlap termosztát
❹ 180°-ban történő nyitás gombja
❺ Rögzítő- és magasságállító kar
❻ Bekapcsolás jelzőfény
❼ Termosztát jelzőfény
❽ Sütőlapok
❾ Csepegtetőtálca

A tálca kizárólag a főzés során keletkező maradékok gyűjtésére szolgál; ne használja víz, egyéb italok vagy fogyasztásra szánt élelmiszerek tárolására. Ne fogyassza el a tálcában összegyűlt maradékot.

❿ Zsírelvezető csatornák
⓫ Spatula

A műszaki adatok a készüléken vannak feltüntetve.

Kikapcsolt és készenléti mód elérhetősége

Mód	Energiafogyasztás	A berendezésnek az alkalmazandó alacsony energiafogyasztású mód vagy állapot eléréséhez szükséges idő
Kikapcsolt mód	0,0 W	N.A.

Élelmiszerrel történő érintkezés
Csak ezek az alkatrészek érintkezhetnek élelmiszerrel, a feltüntetett feltételek mellett:

Alkatrészek, melyek érintkezésbe kerülhetnek az élelmiszerekkel	Ételtípusok	Maximum hőmérséklet	Maximális idő
Sütőlapok ❽	Minden ételtípus	230 °C	20 perc

Első használat
A készülék használata előtt vegyen le a termékről minden csomagolóanyagot és címkét/reklámcímkét.
A berendezés első alkalommal történő használata előtt:
- tisztítsa meg a sütőlapokat ❽ a KARBANTARTÁS fejezetben leírtak szerint
- működtesse üresen a készüléket (kb. 2 percig, amíg a zöld jelzőfény kialszik) egy jól szellőző helyiségben, hogy eltávolítsa a készülék belső részein esetlegesen megmaradt gyártási maradványokból származó szagokat és gőzöket.
- húzza ki a csatlakozót a konnektorból, és hagyja a készüléket lehűlni.

Megjegyzés: lehetséges, hogy a készülék első használatakor füstöt észlel. Ez normális jelenség, amit a belső alkatrészek kezdeti felmelegedése okoz.

HU

A KONTAKTGRILL HASZNÁLATA
Lásd a 3. oldalon található képet
Helyezze a tálcát ❾ a zsírelvezető csatornával ❿ egy vonalba, hogy az összegyűjtse az esetleges zsírmaradványokat.
Kenje meg enyhén a sütőlapokat ❽ egy kis vajjal vagy étolajjal.
Zárja le a grillt és dugja a hálózati csatlakozót a fali aljzatba. A piros színű bekapcsolásjelző lámpa ❻ bekapcsol.
Állítsa be az alsó sütőlap termosztátját ❷ és a felső sütőlap termosztátját ❸.

Megjegyzés: a ❷ számú termosztát a fő termosztát, amely be- és kikapcsolja a készüléket, és vezérli mindkét sütőlapot.
A ❸ számú termosztát kizárólag a felső sütőlapot vezérli, és a következő lehetőségeket kínálja:
- kikapcsolás (ha „0”-ra van állítva);
- a hőmérséklet beállítása úgy, hogy az egyezzen az alsó sütőlap hőmérsékletével (ha „Max”-ra van állítva);
- a hőmérséklet beállítása az alsó sütőlap hőmérsékleténél alacsonyabb értékre (más pozíciókban).

A zöld jelzőfény ❼ bekapcsol. Várjon, amíg a zöld fény kialszik. A készülék elérte a használathoz szükséges hőmérsékletet.
Nyissa ki a grillt a ❶ jelű fogantyúval, majd állítsa be a felső lap magasságát az ❺ jelű karral.
Helyezze az ételt az alsó grillre (ezen szendvicseket, hamburgereket, csont nélküli húsokat és zöldségeket süthet).

A szendvicseket a grill hátsó részébe kell elhelyezni. Ha különböző ételeket szeretne sütni, fontos, hogy azok vastagsága nagyjából azonos legyen, hogy a felső grill egyenletesen érintkezzen az ételekkel.

Zárja le a felső grillt.

A főzési idő az ételtől, a beállított hőmérséklettől és az egyéni ízléstől függően eltérő. Szendvicsek esetében a becsült sütési idő 3–6 perc között mozog. A felső grill felemelésével ellenőrizhető a sütés állapota.

Megjegyzés: A főzés során a zöld jelzőfény felvillan, majd kialszik, hogy a készülék a megfelelő hőmérsékleten maradjon.

A sütés befejezése után emelje fel a felső grillt, és egy nem fémből készült konyhai eszközzel (például fa lapáttal) vegye ki az ételt. Ne használjon éles vagy súroló hatású konyhai eszközöket.
Használat után húzza ki a készüléket a konnektorból, és hagyja teljesen kihűlni. Tisztítsa meg a készüléket a KARBANTARTÁS című részben leírtak szerint. Csukja be a reteszelőkart ❺ a készülék fogantyúval ❶ történő mozgatásához és tárolásához.

180°-ban nyitott grillként történő használat
Lásd a 4. oldalon található képet
Állítsa a felső sütőlap termosztátját ❸ a maximális szintre.
Helyezze a tálcát ❾ a zsírelvezető csatornával ❿ egy vonalba, hogy az összegyűjtse az esetleges zsírmaradványokat.
A grill 180°-ban történő kinyitásához csak nyomja lefelé az oldalsó gombot ❹, majd a fogantyú ❶ segítségével hajtsa ki a felső sütőlapot, amíg teljesen kinyílik.
Kenje meg enyhén a sütőlapokat ❽ egy kis vajjal vagy étolajjal.
Dugja a hálózati csatlakozót a fali aljzatba.
A piros színű bekapcsolásjelző lámpa ❻ bekapcsol.
A ❷ termosztát használatával állítsa be mindkét grill lap hőmérsékletét.

A zöld jelzőfény ❼ bekapcsol. Várjon, amíg a zöld fény kialszik. A készülék elérte a használathoz szükséges hőmérsékletet, és rá lehet helyezni a sütni kívánt ételeket.
Használat után húzza ki a készüléket a konnektorból, és hagyja teljesen kihűlni. Tisztítsa meg a készüléket a KARBANTARTÁS című részben leírtak szerint. Csukja be a reteszelőkart ❺ a készülék fogantyúval ❶ történő mozgatásához és tárolásához.

Karbantartás

Tisztítás előtt húzza ki a csatlakozót az aljzatból, és engedje teljesen lehűlni a készüléket.
Tisztításhoz nyissa ki a készüléket és távolítsa el az ételmaradékot a sütőlappokról a spatula ⓫ használatával.
A grill lapok tisztításához forró vízzel megnedvesített szivacsot vagy puha rongyot használjon; ne használjon acélgyapotot vagy más olyan súrolószert, amely károsíthatja a tapadásmentes bevonatot.
Ne használja a készüléket, ha a tapadásmentes bevonat megsérült.
Az eszköz tisztításához használjon puha vagy enyhén benedvesített rongyot.
Ne használjon nagyon nedves vegyi anyagokat, folyadékokat vagy rongyot, hogy a víz ne juthasson a készülékbe és ne okozhasson helyrehozhatatlan károsodást.
SOHA NE MERÍTSE VÍZBE A KÉSZÜLÉKET.
Csukja be a reteszelőkart ❺ a készülék fogantyúval ❶ történő mozgatásához és tárolásához.

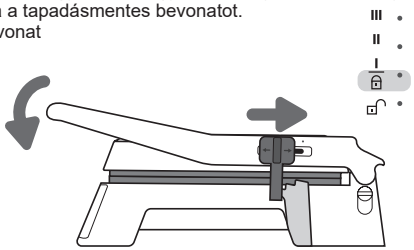

Ártalmatlanítás

CSOMAGOLÁS
A környezet megóvása érdekében a csomagolóanyagot szakszerűen, a szelektív gyűjtés tiszteletben tartásával kell ártalmatlanítani.
Ellenőrizze az önkormányzat rendelkezéseit.

FELHASZNÁLÓI INFORMÁCIÓK



„Az elektromos és elektronikus berendezések hulladékairól szóló 2012/19/EU rendelet (WEEE) végrehajtása”, amely a veszélyes anyagok elektromos és elektronikus berendezésekben való csökkentett felhasználására, valamint a hulladék ártalmatlanítására vonatkozik.
Az áthúzott kerekes szemétgyűjtő szimbólum a berendezésen vagy annak csomagolásán azt jelzi, hogy a terméket élettartama végén a többi hulladéktól elkülönítve kell ártalmatlanítani.
A felhasználónak ezért a leselejtezett készüléket egy elektromos és elektronikus hulladékokat gyűjtő központba kell szállítania.
További részletekért forduljon az illetékes helyi hatósághoz.
A berendezés megfelelő elkülönített gyűjtése a későbbi újrahasznosítás, kezelés vagy környezetbarát ártalmatlanítás céljából segít megelőzni a környezet és az emberi egészség károsodását, és elősegíti a berendezést alkotó anyagok újrafelhasználását és/vagy újrafeldolgozását.
A terméknek a felhasználó által történő szabályellenes ártalmatlanítása esetén a hatályos jogszabályokkal összhangban közigazgatási bírság kiszabását vonja maga után.

Korlátozott jótállás

1. ALKALMAZÁSI KÖR

1.1. A Via Sottocorna, 21/B, 24020 PARRE (BG) székhelyű Poly Pool S.p.A. az itt ismertetett feltételek mellett korlátozott jótállást biztosít az Ardes márkájú termékekre (a továbbiakban: termékek).
A korlátozott jótállás csak az eredeti konfigurációval rendelkező termékekre, köztük a tartozékokra vonatkozik.
A korlátozott jótállás a termék fogyóeszközeire, például adott esetben a termékbe helyezett elemekre, izzókra stb. nem terjed ki.

2. FOGYASZTÓI JOGOK

2.1 Az (EU) 2019/771 irányelvet és annak a fogyasztói cikkekre vonatkozó jótállással kapcsolatos módosításait alkalmazó nemzeti jogszabályok (a továbbiakban: törvényben előírt jótállás) által előírt fogyasztói jogok a korlátozott jótállást nem érintik.
A korlátozott jótállás nem helyettesíti, korlátozza, sérti vagy zárja ki a törvényben előírt jótállást, hanem azon felül érvényes. A fogyasztó ezért az említett jogszabály feltételei szerint mindig gyakorolhatja az eladóval szemben a törvény által előírt jótállásra vonatkozó jogait.

3. A JÓTÁLLÁS CÉLJA

3.1 A korlátozott jótállás alapján abban az esetben, ha megbizonyosodott és el lett ismerve, hogy a termék

gyártási hibák miatt nem megfelelő, a Poly Pool S.p.A. gondoskodik a javításáról, vagy saját belátása szerint kicseréli a terméket vagy annak alkatrészeit.

4 A JÓTÁLLÁS KIZÁRÓ OKAI

4.1 A korlátozott jótállás a következőkből származó törésekre, meghibásodásokra vagy egyéb hibákra nem vonatkozik:

i) hanyagság, óvatlanság, tapasztalatlanság vagy nemtörődömség okozta beszerelési hibák;
ii) a kézikönyvben vagy további információs lapokon szereplő utasításoknak és figyelmeztetéseknek való meg nem felelés vagy helytelen megfelelés;
iii) a terméknek a Poly Pool S.p.A által előírt módon történő karbantartásának elmulasztása vagy helytelen karbantartás;
iv) a termék nem megfelelő tárolása;
v) a végfelhasználó által, a végfelhasználó megbízásából harmadik fél által vagy bármilyen, nem a Poly Pool S.p.A által engedélyezett személy által végzett manipulálás, módosítás vagy beavatkozás;
vi) helytelen és nem a normál használatnak vagy a termék rendeltetésének megfelelő használat;
vii) abból fakadó súlyos károk, hogy a végfelhasználó lehetséges meghibásodás vagy hiba megjelenése után tovább használta a terméket;
viii) egyéb, a termék beszerelése és használata közben fennálló, a Poly Pool S.p.A.-nak nem tulajdonítható külső tényezők;
ix) ha a modellszám, a sorozatszám vagy a címke szándékosan meg lett hamisítva vagy törölve lett a terméken;
x) olyan teljesítményvesztés és/vagy a külső megjelenésben keletkezett károk, amelyek az alapvető funkciókat nem rontják.

4.2 A korlátozott jótállás nem vonatkozik a termék kiszállításakor azonnal észlelt egyértelmű hibákra, sem pedig a természetes elhasználódásból eredő állagromlás okozta meghibásodásokra.

4.3 A korlátozott jótállás érvényét veszti, ha a törést, meghibásodást vagy hibát a Poly Pool S.p.A.-tól eltérő harmadik felek által gyártott olyan termékek, alkatrészek vagy részegységek okozzák, amelyekkel a termék csatlakoztatva van, vagy amelyekkel egyéb módon használják.

5. JÓTÁLLÁSI IGÉNY

5.1 Ha az fogyasztónak segítségre van szüksége, felveheti a kapcsolatot az ügyfélszolgálattal az ardes@polypool.it címen.

5.2 Csak Olaszország, San Marino és Vatikánváros esetén a legközelebbi hivatalos műszaki ügyfélszolgálati központhoz is fordulhat.
A kapcsolattartási adatok a www.ardes.it weboldal SUPPORT oldalán találhatók.
A korlátozott jótállás aktiválásához a végfelhasználónak rendelkeznie kell a nyugtával és/vagy a termék vásárlását igazoló számlával és/vagy szállítólevéllel és/vagy egyéb, a kiszállítást igazoló dokumentummal.
A Poly Pool S.p.A. fenntartja magának a jogot a korlátozott jótállás elutasítására, ha a végfelhasználó nem bocsátja rendelkezésére legalább e dokumentumok egyikét.

6 IDŐTARTAM

6.1 A jótállás időtartama a termék vásárlásától (azaz a nyugtán és/vagy a számlán szereplő időponttól) vagy legkésőbb a kiszállítás időpontjától (a szállítólevélben vagy egyéb szállítási dokumentumban szereplő időponttól) számított 2 év (a továbbiakban: jótállási időszak).

6.2 Csere esetén továbbra is az eredeti jótállási időszak érvényes, amelyet nem lehet megújítani vagy meghosszabbítani.

7. REGIONÁLIS HATÁLY

7.1 A jótállás kizárólag az Európai Unióban, Vatikánvárosban vagy San Marinóban nyújtott jótállási szolgáltatásokra érvényes.

INSTRUCTIONS FOR USE

Electric grill

EN

WARNINGS

Attention : read this booklet carefully it contains important instructions for a safe installation, use and maintenance.

Important instructions to be kept for future reference.

- This unit can be used by children aged 8 and above and individuals with reduced physical, sensory or mental capacity, or lack of experience or knowledge, if they are provided with adequate supervision or have received instructions regarding the use of safety equipment and that they understand the risks related.
- Children must not play with the unit.
- Cleaning and user maintenance shall not be made by children unless they are older than 8 and supervised.
- Keep the equipment and its cable out of reach of children younger than 8 years of age.
- The appliance must never be operated by means of an external timer or with a separate remote control system.



WARNING! The surfaces are subject to heating up during use.

- To clean the appliance, refer to the MAINTENANCE chapter.
- If the power cable gets damaged, it has to be replaced only in a service centre approved by the manufacturer, in order to avoid a hazard.
- This appliance can operate at 50Hz or 60Hz without adjustments.
- This device is designed to be used at a maximum altitude of 2000m above sea level.

WARNING! Do not leave parts of the packaging within the reach of children to avoid the danger of suffocation.

After removing the packaging, check the appliance for any signs of damage. In case of visible damage, do not use it and contact a qualified technician.

Do not leave parts of the packaging within the reach of children.

This appliance is not a children's toy: it is an electrical device and must be treated with the necessary caution.

Before connecting the appliance, make sure that the power supply voltage matches the indication on the data plate.

Electrical safety of this appliance is assured only if it has been connected to an effective earthing system.

If the plug and socket are not compatible, the socket has to be replaced with a suitable type by skilled persons

Do not use adapters or extensions that do not comply with the current safety regulations or that are not suitable for the power (W) of the appliance.
Unplug the appliance from the mains when not in use.
Do not tug on the power cable or on the appliance itself to remove the plug from the socket.
The use of any electrical appliance requires that a number of basic rules are observed, namely:
- Never touch the appliance with wet or humid hands.
- Do not use the appliance when barefoot.
- Do not leave the appliance exposed to weathering (rain, sunlight).
- Do not subject it to rough handling.

In case of failure, disconnect it at once. Do not attempt to repair it, but take it to a service centre approved by the manufacturer.
If you decide you do not want to use this appliance any longer, disable it by cutting the power cable of course, after disconnecting it from the socket.
In case of a breakdown or malfunctioning of the appliance, disconnect it at once. Do not attempt to repair it, but take it to a service centre approved by the manufacturer.
The appliance was created and designed for use in domestic environments as indicated in the instructions. Any other use is therefore considered improper and thus dangerous.
Do not use the appliance out of doors.
For safety reasons, the appliance should never be opened.
During use, rest the appliance on a flat surface.
To prevent children from accidentally touching hot components, use the appliance on surfaces that are at least 85 cm high.
Leave space around all other surfaces of the appliance and do not cover with other objects.
Do not place the cord near sources of heat.
Do not place the appliance above or below other ovens, microwave ovens or close to gas stoves.

Technical information

See the image on page 2

❶ Handle
❷ Lower plate thermostat
❸ Upper plate thermostat
❹ 180° opening button
❺ Locking and height adjustment lever
❻ Power indicator light
❼ Thermostat indicator light
❽ Cooking plates
❾ Drip drawer

The drawer are provided only to collect the cooking residues; do not use it to contain water, other beverages or food intended to be consumed. Do not consume the residues collected in the drawer.

❿ Chutes
⓫ Spatula

Technical data indicated on the appliance.

Availability of off mode and standby mode

Mode	Power consumption	Time needed for the equipment to reach the applicable low power mode or condition
Off mode	0,0 W	N.A.

Food contact
Only these parts are intended to come into contact with food, under the conditions indicated:

Parts intended to come in contact with food	Type of foods	Maximum temperature	Maximum time
Cooking plates ❽	All types of food	230°C	20 min

First use
Before using the appliance, remove all packaging materials and any labels/advertising tags present on the product.
Before using the appliance for the first time:
- clean the plates ❽ come as specified in the MAINTENANCE section.
- operate the appliance empty (for approximately 2 minutes, until the green light goes out) in a well ventilated room to remove odours and fumes due to possible processing residue on the inner parts of the appliance.
- disconnect the plug from the mains socket and allow the appliance to cool.

Note: when using this appliance for the first time, you may notice some smoke. This is normal and is due to initial heating of the inner components.

USE OF THE CONTACT GRILL

See the image on page 3

Position the drawer ❾ in correspondence with the chute ❿ to collect any grease residues.
Lightly coat the cooking plates ❽ with a little butter or cooking oil.
Close the grill and insert the mains plug into the wall socket. The red power on light ❻ will turn on.
Adjust the lower plate thermostat ❷ and the upper plate thermostat ❸.

Note: thermostat ❷ is the main thermostat that turns the appliance on and off and controls both plates.
Thermostat ❸ only controls the upper plate and allows you to:
- *turn it off (if set to "0");*
- *adjust its temperature to match that of the lower plate (if set to "Max");*
- *adjust its temperature to a lower value than that of the lower plate (in other positions).*

The green indicator light ❼ turns on. Wait until the green light goes out. The appliance has reached the correct temperature for use.
Open the grill using the handle ❶ and adjust the height of the upper plate using the lever ❺.
Put the food on the lower grill (you can cook sandwiches, burgers, pieces of meat without bones and vegetables).

The sandwiches must be positioned in the rear part of the grill. If you decide to cook different foods, it is important that these have approximately the same thickness so that the upper grill adheres evenly on the foods.

Close the upper grill.

The cooking time varies according to the food, to the set temperature and to personal tastes. For sandwiches, the indicative cooking time ranges from 3 to 6 minutes. It is possible to check the status of cooking by lifting the upper grill.

Note: During the cooking process, the green indicator light turns on and then off to maintain the appliance at the correct temperature.

When cooking is finished, lift the upper grill and use a non-metallic utensil (for example, wooden spatula) to remove the food. Do not use sharp or abrasive kitchen utensils.
After use, unplug the appliance from the socket and wait for it to cool down. Clean the appliance as indicated in the MAINTENANCE paragraph. Close the locking lever ❺ in order to move the appliance by the handle ❶ and store the appliance.

USE AS A 180° OPEN GRILL

See the image on page 4

Set the upper plate thermostat ❸ to the maximum level.
Position the drawer ❾ in correspondence with the chute ❿ to collect any grease residues.
To open the grill to 180°, just push the side button ❹ downward and, using the handle ❶, rotate the upper plate until complete opening.
Lightly coat the cooking plates ❽ with a little butter or cooking oil.
Insert the mains plug into the wall socket.
The red power on light ❻ will turn on.
Use thermostat ❷ to adjust the temperature of both plates.

The green indicator light ❼ turns on. Wait until the green light goes out. The appliance has reached the correct temperature for use and it is possible to place the food to be cooked on it.
After use, unplug the appliance from the socket and wait for it to cool down. Clean the appliance as indicated in the MAINTENANCE paragraph. Close the locking lever ❺ in order to move the appliance by the handle ❶ and store the appliance.

Maintenance

Disconnect the plug from the socket and let the appliance cool down well before cleaning it.
To clean, open the appliance and remove food residues from the plates using the spatula ⓫.
For cleaning of the plates, use a sponge or a soft cloth dampened with hot water; do not use steel wool or other abrasive items which could damage the non-stick coating.
Do not use the appliance if the non-stick coating is damaged.
In order to clean the appliance, use a soft or slight damp cloth.
Do not use very wet substances, liquids or cloths to prevent water from entering into the appliance and irreparably damaging it.
NEVER IMMERSE THE APPLIANCE INTO THE WATER.
Close the locking lever ❺ in order to move the appliance by the handle ❶ and store the appliance.

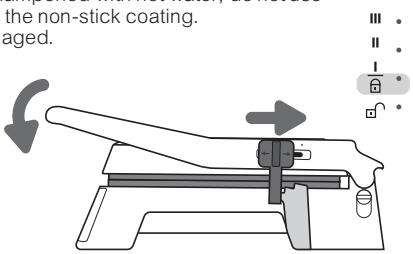

EN

Disposal

PACKAGING
To respect the environment, the packaging material must be disposed of correctly, respecting separate collection.
Check the provisions of your municipality.

USER INFORMATION

"Implementation of Directive 2012/19/EU on Waste Electrical and Electronic Equipment (WEEE)", pertaining to reduced use of hazardous substances in electrical and electronic equipment, as well as to waste disposal.
The symbol of the crossed-out wheelie bin on the equipment or on its packaging indicates that the product must be disposed of separately from other waste at the end of its service life.
The user must therefore take the dismissed equipment to suitable separate collection centres for electrical and electronic waste.
For more details, please contact the appropriate local authority.
Suitable segregated collection of the equipment for subsequent recycling, treatment or environmentally-friendly disposal helps prevent damage to the environment and to human health, and encourages the re-use and/or recycling of the materials that make up the equipment.
Abusive disposal of the product by the user shall result in the application of administrative fines in accordance with the laws in force.

Limited Warranty

1. SCOPE OF APPLICATION
1.1. Poly Pool S.p.A., with registered office in Via Sottocorna, 21/B, 24020 PARRE (BG) provides this Limited Warranty under the terms and conditions set forth herein for Ardes-branded products (hereinafter "Products").
This Limited Warranty includes only the Products in their original configuration, including any accessory equipment.
This Limited Warranty is not effective and therefore does not apply to consumable parts of the product, such as, where present, batteries inserted into Products, bulbs, filters, etc.

2. CONSUMER RIGHTS
2.1 This Limited Warranty is not affected by the rights of the consumer that are provided for by the national legislative provisions transposing Directive (EU) 2019/771 and subsequent amendments on guarantees for consumer goods ("Legal Warranty").
The Limited Warranty does not replace, limit, impair or exclude the Legal Warranty, but is in addition to the latter. The consumer may, therefore, always assert the rights referred to in the Statutory Warranty against the seller, under the conditions and within the terms provided for by the aforementioned legislation.

3. PURPOSE OF THE WARRANTY
3.1 On the basis of this Limited Warranty, in the event that the lack of conformity of the Product due to

manufacturing defects is ascertained and recognised, Poly Pool S.p.A. undertakes to repair or, at its discretion, replace the Products or components.

4. CASES OF EXCLUSION OF WARRANTY

4.1 This Limited Warranty does not apply in the event of breakages, malfunctions or otherwise defects caused by the following:

i) installation errors caused by negligence, imprudence, inexperience or carelessness;
ii) failure or incorrect compliance with the instructions and warnings contained in the manuals or on any additional instruction sheets;
iii) failure or incorrect maintenance of the products in the manner indicated by Poly Pool S.p.A.;
iv) poor storage of the Product;
v) tampering, modifications or interventions carried out by the End Customer or commissioned by the End Customer to third parties, and in any case not carried out by persons authorised by Poly Pool S.p.A;
vi) improper use and not in accordance with the normal use or intended use of the Product;
vii) aggravated damage caused by further use by the end customer once the possible malfunction or defect has already become apparent;
viii) any external factors both during installation and use of the Product not assignable or otherwise attributable to Poly Pool S.p.A.;
ix) if the model, serial code or label on the product has been deliberately counterfeited or erased;
x) loss of performance and/or visual appearance or such that the essence of the features is not compromised.

4.2 This Limited Warranty does not include clear defects immediately recognisable on delivery of the Product, nor defects or malfunctions caused by deterioration due to normal wear and tear.

4.3 This Limited Warranty is void if breakages, malfunctions, defects or faults are caused by products, parts or components manufactured by third parties other than Poly Pool S.p.A. to which the product is connected or with which it is otherwise used.

5. WARRANTY CLAIM REQUEST

5.1 For any request for support, the Consumer can contact customer support at ardes@polypool.it
For Italy, San Marino and Vatican City only, you can directly contact your nearest Authorised Technical Support Centre.
Contact details can be found on the SUPPORT page on the www.ardes.it website.

5.2 In order to be able to activate this Limited Warranty, the End Customer must be in possession of a sales receipt and/or a purchase invoice for the product and/or delivery note and/or other document certifying delivery. Poly Pool S.p.A. reserves the right to refuse to provide this Limited Warranty if the End Customer does not provide at least one of these documents.

6. DURATION

6.1 The duration of this warranty is 2 years (hereinafter, the "Warranty Period") from the date of purchase of the product (and, therefore, from the date shown on the tax receipt and/or on the invoice) or, at the latest, from the date of delivery (resulting from the delivery note or other delivery documentation).

6.2 In the event of replacement, the original Warranty Period will continue to apply and will therefore not be renewed or extended.

7. REGIONAL SCOPE

7.1 This warranty is valid only for warranty services to be rendered in the European Union, Vatican City or San Marino.

Importőr:

MULTIKOMPLEX BUDAPEST KFT.
A páraelszívók szakértője... 1995 óta

H-1211 Budapest Mansfeld Péter utca 27.

tel.: (36-1) 427 0325

www.multikomplex.hu





Ardes
Aria di casa

POLY POOL S.p.A.
Via Sottocorna, 21/B
24020 Parre (Bergamo) - Olaszország

Tel. 0354104000 r.a. - **Fax** 035702716
Web: http://www.ardes.it - **e-mail:** ardes@polypool.it

KINABAN KESZULT

ARBIS02.2025-07-31.it-en-fr-de-es-pt