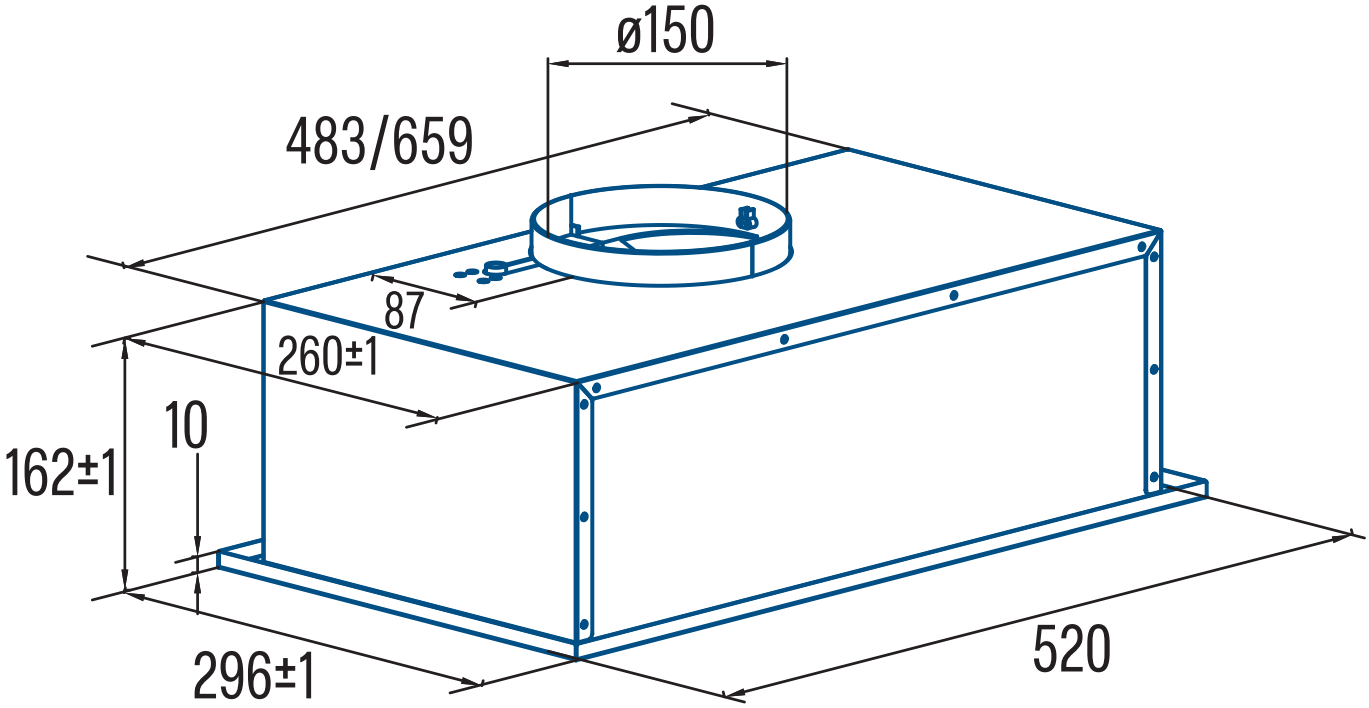
ø150
483/659
87
260±1
10
162±1
296±1
520