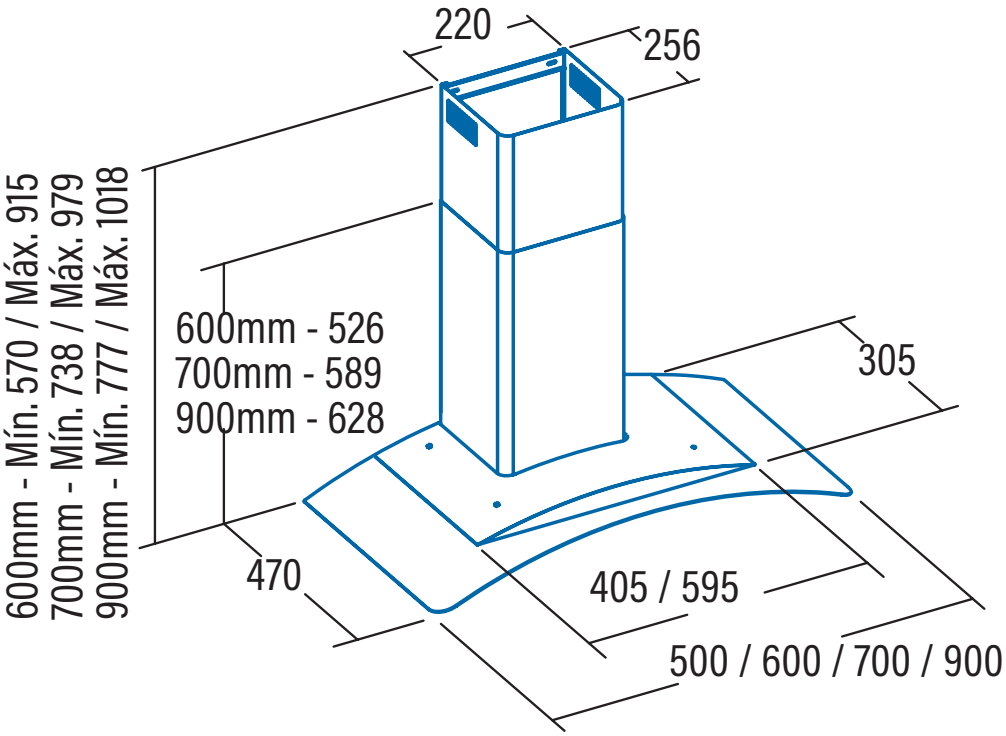
220
256
600mm - Mín. 570 / Máx. 915
700mm - Mín. 738 / Máx. 979
900mm - Mín. 777 / Máx. 1018
600mm - 526
700mm - 589
900mm - 628
305
470
405 / 595
500 / 600 / 700 / 900