VALTO 600 XGBK
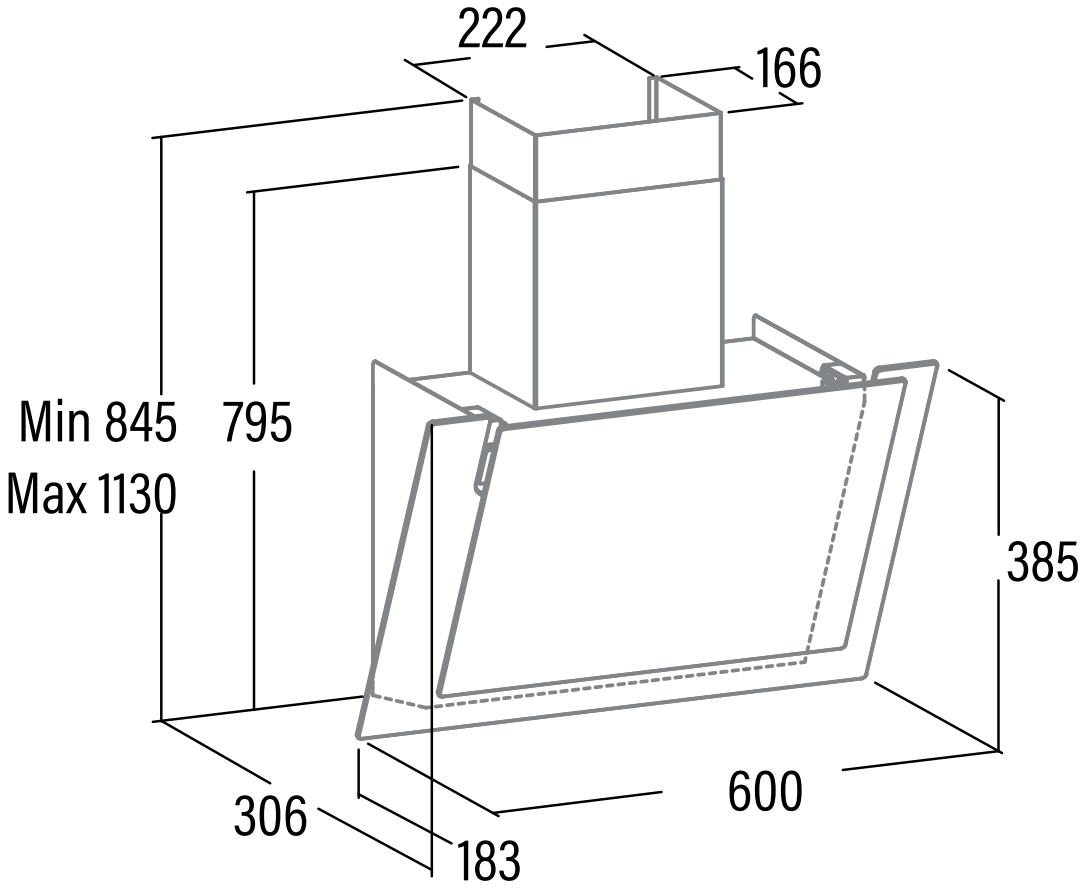
Cod.: **02027505** EAN: **8422248094054**