ST-6000 X
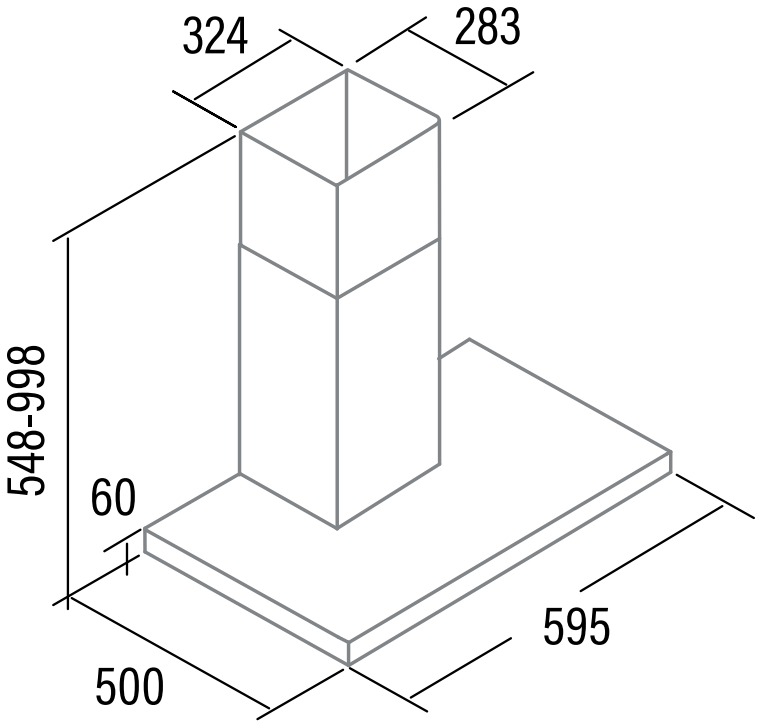
Cod.: **02060309** EAN: **8422248108683**