CORONA X 90
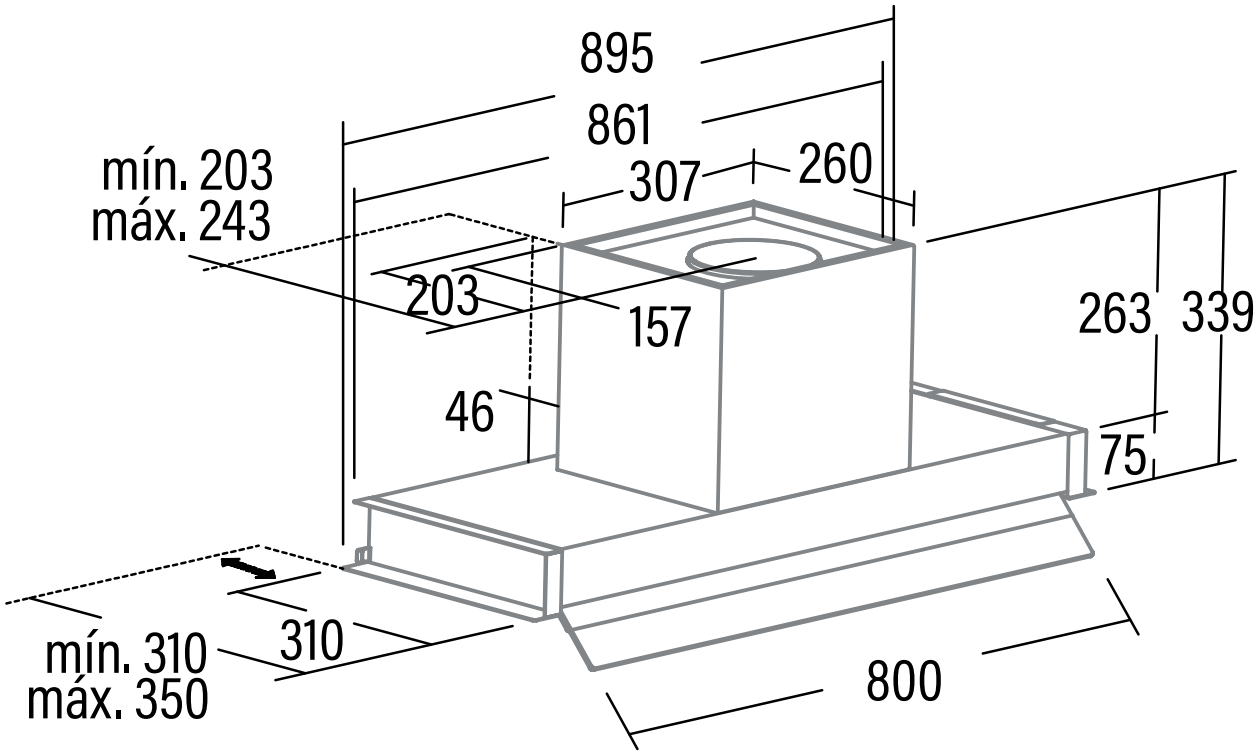
Cod.: **02189306** EAN: **8422248082327**