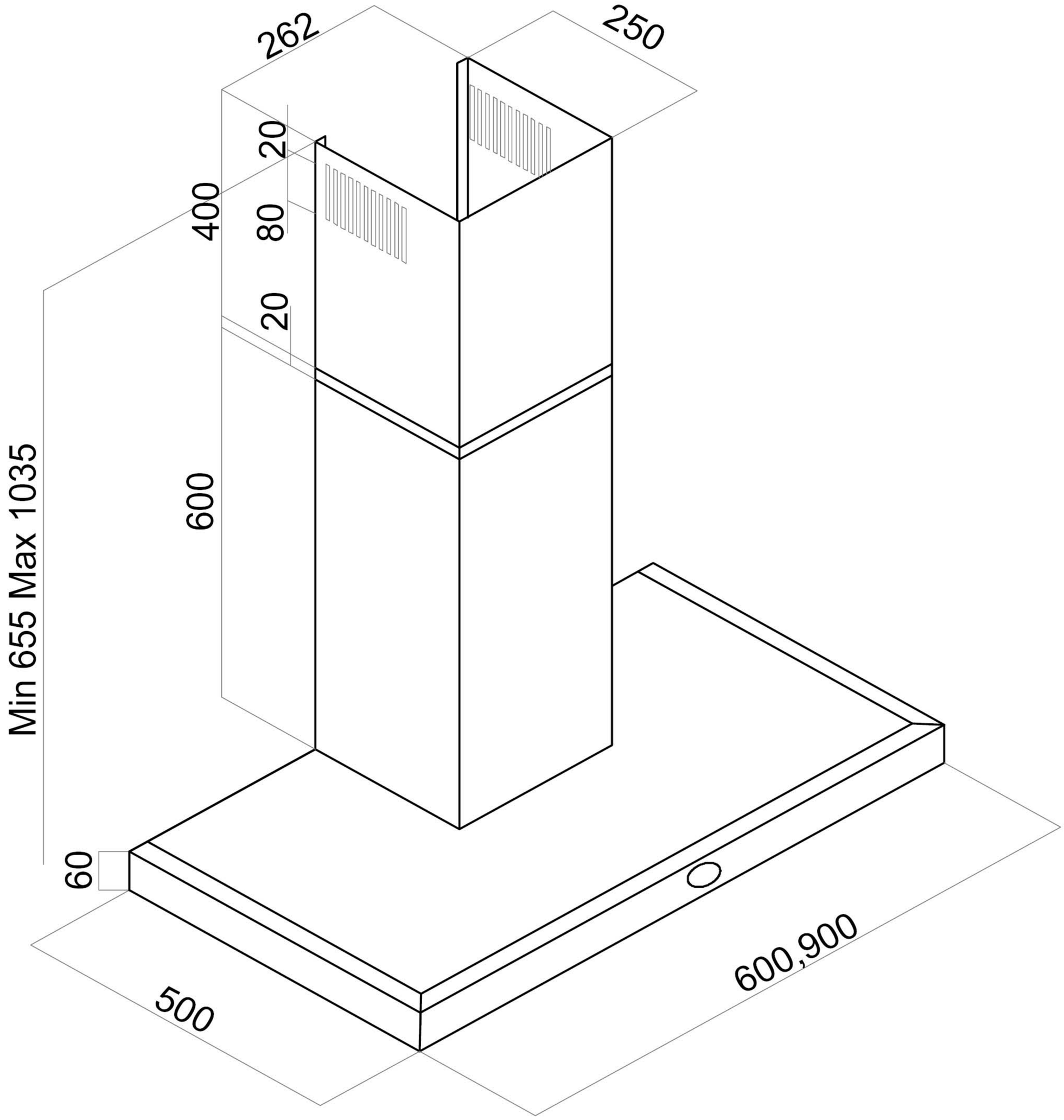
262
250
20
400
80
20
Min 655 Max 1035
600
60
500
600,900