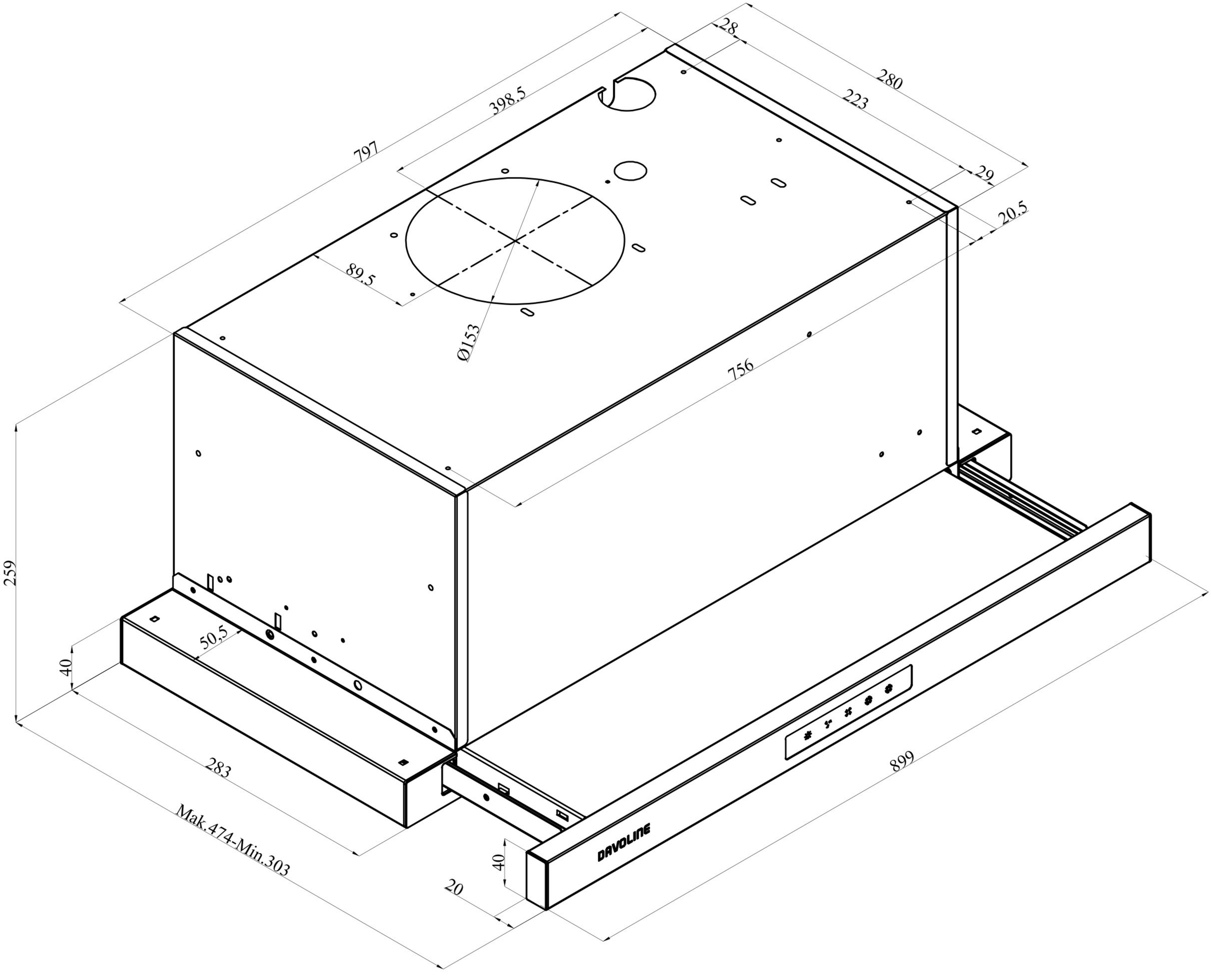
28
280
223
29
20,5
797
398,5
89,5
Ø153
756
259
50,5
40
283
Mak.474-Min.303
20
40
899
DAVOLINE