Pure Filter

SZŰRŐ KÓD: AFICAMGR

Kód: MANFIL

HASZNÁLATI ÚTMUTATÓ HU 2

BEVEZETÉS / ÁLTALÁNOS FIGYELMEZTETÉSEK

TELEPÍTÉS

KARBANTARTÁS

USER MANUAL EN 12

INTRODUCTION / GENERAL WARNINGS

NSTALLATION

MAINTENANCE

IVÓVÍZ-KEZELŐ BERENDEZÉS
AZ OLASZ 25/12. ÉS A 174/04. SZÁMÚ MINISZTERI RENDELETNEK MEGFELELŐEN GYÁRTVA

Figyelem: a berendezés rendszeres, időszakos karbantartást igényel az ivóvízre vonatkozó követelmények teljesítése és a megfelelő teljesítmény fenntartása érdekében.

DRINKING WATER TREATMENT EQUIPMENT
MANUFACTURED IN COMPLIANCE WITH ITALIAN MINISTERIAL DECREE 25/12
AND ITALIAN MINISTERIAL DECREE 174/04

Attention: this equipment needs regular periodic maintenance in order to meet drinking water requirements and to maintain performance.

elleci

TERMÉKLEÍRÁS

Mikroszűrő eszköz háztartási ivóvízhez, vízbevezető szeleppel, gyorscsatlakozó fejjel és beépített visszacsapó szeleppel, szűrőpatronnal, valamint AAA elemmel működő vízfogyasztásmérővel együtt.

Figyelem: az eszköz rendszeres karbantartást igényel annak érdekében, hogy a kezelt víz megfeleljen az ivóvízre vonatkozó előírásoknak, és hogy a gyártó által megadott teljesítményjellemzők megmaradjanak.

A PATRON JELLEMZŐI

Gyorscsatlakozós patron, ezüsttel dúsított, szinterezett szénblokk-szűrővel. A szűrő 0,5 mikronos szűréssel eltávolítja az íz- és szaganyagokat, a zavarosságot és a klórt. Az antibakteriális hatás a szénben található ezüst precízen kiszámított keverékének köszönhető.

MEGFELELÉS

A rendszer megfelel az olasz MD 25/2012 és az MD 174/04 rendeletnek.

RENDELTETÉSSZERŰ HASZNÁLAT

Az olasz MD 25/2012 rendeletnek megfelelően az eszközt IVÓVÍZ kezelésére tervezték, a 31/2001 törvényerejű rendeletben meghatározott feltételek szerint. Szigorúan TILOS a rendszert nem ivóvíz, bizonytalan eredetű víz vagy mikrobiológiailag szennyezett víz kezelésére használni. A gyártói előírásoknak megfelelő működés biztosítása érdekében kizárólag eredeti cserepatronokat használjon. BÁRMILYEN HELYTELEN HASZNÁLAT AZ GARANCIA ÉS A GYÁRTÓ FELELŐSSÉGÉNEK AZONNALI MEGSZŰNÉSÉT VONJA MAGA UTÁN.

A PATRON MŰSZAKI ADATAI

Maximális áramlási sebesség: 15 000 l *
Üzemi áramlási sebesség: 3 l/perc *

***A teljesítmény a bejövő víz minőségétől függ, amennyiben az értékek az ivóvízre vonatkozó határértékeken belül maradnak, és egy új, szabályszerűen beszerelt patronra vonatkozik, amelynek bemeneti nyomása 2 bar; ha az eszköz 45 napnál hosszabb ideig nincs használatban, a patront ki kell cserélni, de legkésőbb 365 nap elteltével.**

MŰKÖDÉSI KORLÁTOK

Az EZÜST patron minimális nyomása: 0,06 MPa (0,6 bar)
Max. nyomás: 0,6 MPa (6 bar) – vízütésnek nem kitett
Minimális/maximális vízhőmérséklet: 4,4 °C (40 °F) – 38 °C (140 °F)

Ha a nyomás meghaladja ezt a határértéket, a felhasználónak nyomáscsökkentőt kell felszerelnie a belépő oldalon; ennek elmulasztása visszafordíthatatlan károsodást okoz a rendszerben, és érvényteleníti a jótállást, valamint kizárja a gyártó felelősségét. Ha a nyomás e határérték alatt van, a megadott áramlási sebesség és az üzemidő nem garantálható.

A CSOMAG TARTALMA:

- S-fej 8 mm-es csatlakozókkal
- Bajonettszűrő
- 8000T digitális áramlásmérő
- 8 mm-es vízbevezető cső
- F.F.M. T-csatlakozó 3/8X
- Mini gömbszelep fekete fogantyúval, 3/8” – 3/8”
- Csatlakozók
- Teflonszalag-tekercs

BIZTONSÁGI FIGYELMEZTETÉSEK A TELEPÍTÉSHEZ

Az alábbi utasítások kizárólag arra szolgálnak, hogy a felhasználót tájékoztassák a nem megfelelő telepítéssel járó kockázatokról, valamint azokról a maradék kockázatokról, amelyeket nem lehet teljes körűen leírni, de amelyek a telepítési folyamattal kapcsolatosak.

Az olasz MD 25/2012 rendeletnek megfelelően az eszközt szakképzett személyzetnek (MD 37/2008) kell felszerelnie a szakmai irányelveknek megfelelően, és a szerelőnek a gyártó utasításai szerint el kell végeznie a tesztelést, valamint ki kell állítania a helyes felszerelésről szóló igazolást.

A telepítést szigorúan a dobozban található utasítások szerint kell elvégezni. Az eszköznek az emberi fogyasztásra szánt víz kezelésére történő felhasználása az élelmiszeripari vállalkozások termelési ciklusának különböző szakaszaiban – az 178/2002/EK rendelet meghatározása szerint – a hatályos élelmiszer-biztonsági jogszabályok követelményeinek hatálya alá tartozik.

A rendszert fagy- és hőforrásoktól védett, higiéniai szempontból megfelelő helyeken kell felszerelni. Szerelje be a fejet függőlegesen úgy, hogy a patron lefelé nézzen. A fej vízszintes felszerelése megengedett, feltéve, hogy a patron alatt megfelelő támasztékot biztosítanak (nem tartozék), hogy elkerüljék a túlterhelést.

Semmilyen körülmények között ne terhelje súllyal és/vagy húzóerővel és/vagy oldalirányú igénybevétellel a csövek és a fej gyorscsatlakozó bemeneti/kimeneti csatlakozásait. A gyorscsatlakozó csőnek a bemeneti/kimeneti csatlakozások közelében tökéletesen egyenesnek kell lennie. A cső bármilyen hajlítása, amely 5 cm-nél közelebb van a csatlakozáshoz, szivárgást okozhat. A csöveket merőlegesen kell levágni, és a csatlakozásokhoz való csatlakoztatás előtt minden sorját el kell távolítani. A csöveket tilos összenyomni, illetve mechanikai vagy nyíróerőnek kitenni. Ne csatlakoztassa a vízbevezető szelepet a háztartási melegvíz-ellátáshoz. Ha nyomáscsökkentőt szerelnek be, annak meg kell felelnie a fenti követelményeknek. Mielőtt lyukakat fúrna a falba a fej rögzítéséhez, győződjön meg arról, hogy az alatta vagy a közelében lévő csövek vagy elektromos kábelek nem sérülnek meg.

HA A TELEPÍTÉS NEM FELEL MEG EZEN ÚTMUTATÁSOKNAK, A GYÁRTÓ MINDEN FELELŐSSÉGET ELHÁRÍT BÁRMELY EBBŐL EREDŐ KÁRÉRT.

A KÉSZLET TELEPÍTÉSE

A telepítéshez szükséges szerszámok (nem tartoznak a csomaghoz)

Az összeszerelés megkezdése előtt győződjön meg arról, hogy rendelkezik az ajánlott szerszámokkal, hogy a szerelés teljes körűen és biztonságosan történjen.

- Fúró 12 mm átmérőjű acél fúrószárakkal (süllyesztett furat) és 8 mm átmérőjű kőzetfúrószárakkal (fali furat)
- Csővágó vagy olló 6 mm-es PE-csövekhez
- Kereszthornyos (Phillips) csavarhúzó
- Hidraulikus szorító vagy állítható fogó

* Ne használjon nem megfelelő szerszámokat az anyacsavarok sérülésének elkerülése érdekében.

Használjon élelmiszeripari célra alkalmas szerszámokat, és viseljen eldobható kesztyűt.
Minden további anyagnak vagy kiegészítőnek élelmiszer-ipari felhasználásra alkalmasnak kell lennie, és meg kell felelnie az olasz MD 174/04 rendelet előírásainak.

Az olasz MD 25/2012 rendeletnek megfelelően az eszközt szakképzett személyzetnek (MD 37/2008) kell felszerelnie a szakmai irányelveknek megfelelően, és a szerelőnek a gyártó utasításai szerint el kell végeznie a tesztelést, valamint ki kell állítania a helyes felszerelésről szóló igazolást.

A VÍZBEVEZETŐ SZELEP TELEPÍTÉSE

A bevezető szelepet KIZÁRÓLAG a (HIDEG) IVÓVÍZ-ellátáshoz csatlakoztassa. Ne csatlakoztassa a vízbevezető szelepet a háztartási melegvíz-ellátáshoz.

A mellékelt csöveket merőlegesen kell levágni, és gondosan meg kell tisztítani a sorjától, mielőtt a csatlakozókhoz csatlakoztatná őket. A csöveket tilos összenyomni, illetve mechanikai vagy nyíróerőnek kitenni.

1. Zárja el a fali hidegvíz-szelepet (16), majd nyissa meg a mosogató hidegvíz-csapját a nyomás mentesítéshez.
2. Válassza le az 1”-os belső menetes csövet (20).
3. Csavarja rá a ½”-os hosszabbítót (19) a tömítéssel együtt a ½”-os M-csatlakozóra (17) úgy, hogy az ¼”-os furat (18) hozzáférhető legyen, majd csatlakoztassa a csövet a hosszabbító után.
4. A vízbevezető szelep ¼”-os menetét (21) gondosan szigetelje le teflonszalaggal, majd csavarja be a hosszabbító ¼”-os furatába.
5. Helyezze fel a szorítóanyát (23) a 6 mm-es csőre; illessze be a csövet a szelep szorítócsatlakozójába (24), majd 14 mm-es villáskulccsal szorosan húzza meg az anyacsavart.
6. Ne vágja el a csövet, amíg nem szükséges.
7. Zárja el a vízbevezető szelepet (22) (a kart állítsa a csőhöz merőlegesen).
8. Nyissa ki a hidegvíz-szelepet, és ellenőrizze, hogy nincs-e szivárgás az illesztéseknél.

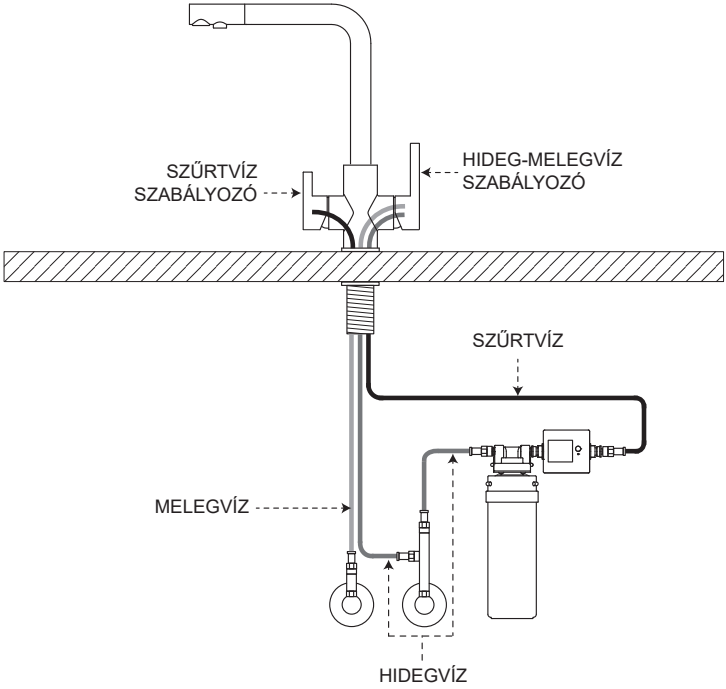

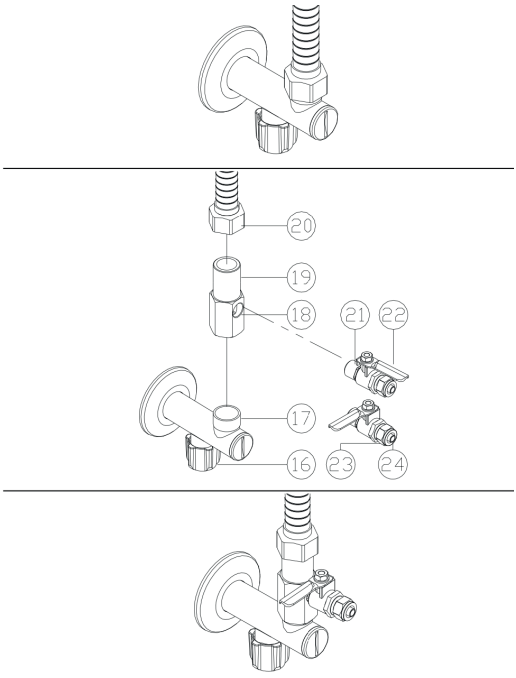

JELMAGYARÁZAT

16. Hidegvíz-szelep
17. ½”-os M-csatlakozó
18. ¼”-*os* F-furat
19. ½”-os M x ¼”-os F hosszabbító
20. ½”-os hidegvíz-cső
21. ¼”-os vízbevezető szelep menet
22. Vízbemeneti csap
23. Gyorscsavaros anya
24. Gyorscsavaros csatlakozó

A FALI TARTÓ TELEPÍTÉSE

A jelölés és a végső összeszerelés előtt ellenőrizze, hogy a helyzet lehetővé teszi-e a kézzel való hozzáférést a patron könnyű eltávolítása érdekében.

1. A beömlőnyílás szükség szerint jobbra vagy balra történő beállításával ellenőrizze, melyik a legkényelmesebb beszerelési irány.
2. A bemeneti és kimeneti csatlakozókat 90°-os szögben kell elhelyezni a tartóhoz képest.
3. A mellékelt csavarokkal (36) szerelje fel a fejet (28) a fali tartóra, majd húzza meg erősen a csavarokat.
4. Válasszon ki egy megfelelő helyet a falon a fali tartó felszereléséhez, ügyelve arra, hogy elegendő hely maradjon a patron behelyezéséhez és eltávolításához.
5. Jelölje meg filccel a furatok (25) helyét a falon, majd fúrjon lyukakat egy 8 mm-es kőzetfúrószárral; helyezze be a tipliket (34); végül rögzítse a tartót a mellékelt csavarokkal (35).
6. Csatlakozza a bemeneti és kimeneti csöveket a fejen lévő nyíl által jelzett iránynak megfelelően; a 6 mm-es csöveket merőlegesen kell levágni, majd a fej gyorscsatlakozóiba kell illeszteni, amíg el nem érik az ütközőt.

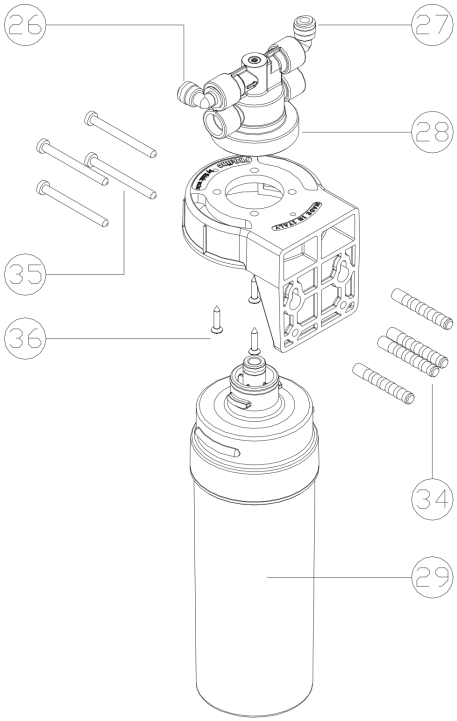

JELMAGYARÁZAT

25. Fejrögzítő furatok
26. Fej bemenet
27. Fej kimenet
28. Fej
29. Patron
34. Tiplik
35. Fali csavarok
36. Fejtartó csavarok

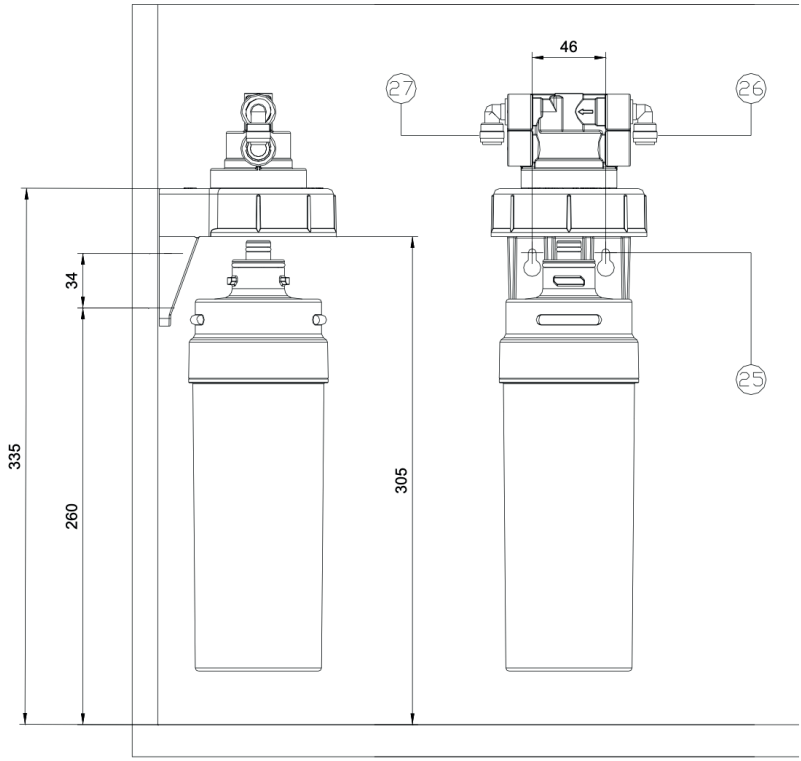

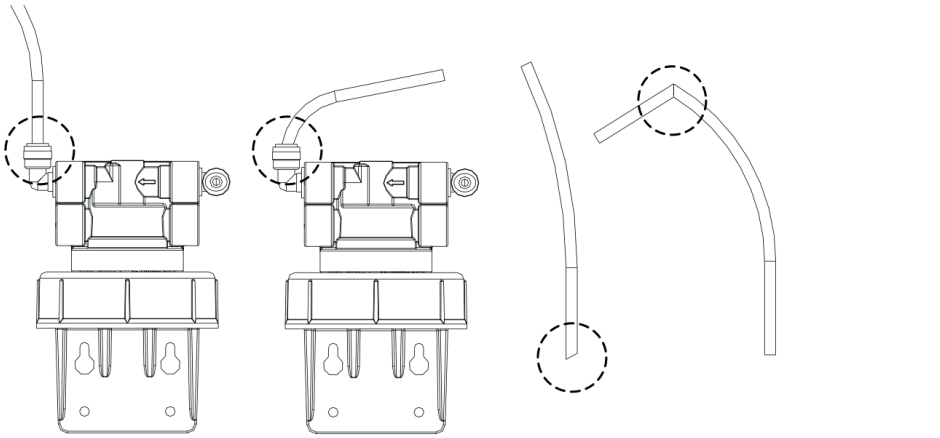

MEGFELELŐ **NEM MEGFELELŐ** **NEM MEGFELELŐ** **NEM MEGFELELŐ**

A PATRON BESZERELÉSE ÉS CSERÉJE

Ezt az eljárást mindig higiénikus kézvédelem mellett, eldobható kesztyű használatával kell végrehajtani. (Ezt az eljárást a készlet első bekapcsolásakor is be kell tartani). A rendszer megfelelő működési feltételeinek és a garantált teljesítménynek a biztosítása érdekében KIZÁRÓLAG EREDETI CSEREPATRONOKAT KELL HASZNÁLNI.

A patron cseréje során előfordulhat, hogy kis mennyiségű víz szivárog vagy csöpög. Javasoljuk, hogy a patron alá tegyenek rongyokat vagy egy kis edényt.

1. Zárja el a vízbevezető szelepet, majd nyissa meg a mosogató csapját, hogy a rendszerből leengedje a nyomást.
2. Forgassa el a használt patront 90°-kal (1/4 fordulat) balra, majd lefelé húzva távolítsa el.
3. Távolítsa el a védőkupakot az új patronról.
4. Írja be az új patron beszerelésének dátumát a megadott helyre.
5. Helyezze be az új patront anélkül, hogy erőltetné, ügyelve arra, hogy a fülek a fej megfelelő nyílásaiba illeszkedjenek, majd forgassa el 90°-kal jobbra, amíg meg nem áll, erőltetés nélkül. A behelyezés megkönnyítése érdekében az új patron tömítéseit enyhén megnedvesítheti vízzel vagy étolajjal. Az eltávolított kupakkal lezárható a használt patron.
6. Nyissa ki a vízbevezető szelepet, nyissa meg a csapot, és hagyja folyni a vizet legalább 3 percig az új szűrőpatron aktiválásához.

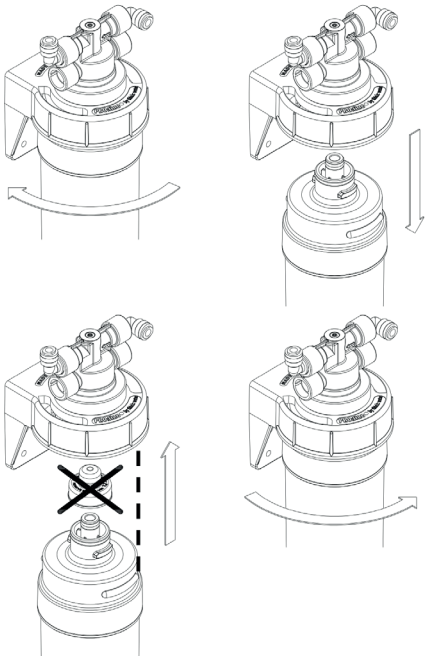

HOSSZABB IDEIG TARTÓ HASZNÁLATON KÍVÜLI IDŐSZAK

Hosszabb ideig tartó használaton kívüli időszak előtt ajánlott elzárni a vízbevezető szelepet, és a csapot 3 másodpercre kinyitva leengedni a nyomást a rendszerből.

- Ha az eszközt több mint 6 órája nem használták, ne igyon az első 20 másodpercben kifolyó vízből,

- Ha az eszköz több mint 2 napig nem volt használatban, ne igyon a kiadagolt vízből az első 60 másodpercben kifolyó vízből, és hagyja folyni a vizet.

- Ha az eszközt 10 napnál hosszabb ideig nem használják, ajánlott az eszközt fertőtleníteni a 11. oldalon található **fertőtlenítésről szóló** szakaszban leírtak szerint.

- Ha az eszközt 45 napnál hosszabb ideig nem használják, ajánlott kicserélni a patront, és fertőtleníteni azt a 11. oldalon található **fertőtlenítésről szóló szakaszban** leírtak szerint.

A HASZNÁLT PATRONOK ÉS ELEMEK ÁRTALMATLANÍTÁSA
A használt anyagok (patronok, elemek) ártalmatlanítása a felhasználó felelőssége, és azt a törvényi előírásoknak megfelelően kell elvégezni. A használt patron kommunális hulladéknak minősül.

ELEKTROMOS ÉS ELEKTRONIKUS HULLADÉKOK GYŰJTÉSE.
A 2005. július 25-i 151. számú törvényerejű rendelet 13. cikke – „Az elektromos és elektronikus berendezésekben található veszélyes anyagok felhasználásának csökkentéséről, valamint a hulladékkezelésről szóló 2002/95/EK, 2002/96/EK és 2003/108/EK irányelvek végrehajtása” –, valamint az elemekről, akkumulátorokról és a kapcsolódó hulladékokról szóló, valamint a 91/157/EGK irányelvet hatályon kívül helyező 2006/66/EK irányelvet végrehajtó, 2008. november 20-i 188. számú törvényerejű rendelet rendelkezéseinek megfelelően. Az eszközön vagy annak csomagolásán szereplő, áthúzott kerekes szemetes szimbólum azt jelzi, hogy a terméket élettartamának lejártával a többi hulladéktól elkülönítve kell gyűjteni. A felhasználónak ezért az eszközt VAGY A HASZNÁLT ALKATRÉSZEKET el kell juttatnia az elektromos és elektronikus hulladékok gyűjtésére kijelölt megfelelő szelektív gyűjtőpontokra, vagy azokat vissza kell adnia a kereskedőnek, amikor új, azonos típusú eszközt vásárol, egy az egyhez alapon. A leszerelt berendezések megfelelő, szelektív hulladékgyűjtése a későbbi újrahasznosítás, kezelés és környezetbarát ártalmatlanítás céljából segít megelőzni a környezetre és az egészségre gyakorolt lehetséges káros hatásokat, valamint elősegíti az eszközt alkotó anyagok újrafelhasználását és/vagy újrahasznosítását. Felhívjuk figyelmét, hogy a hulladékkezelés a felhasználó felelőssége, és a termék jogosulatlan ártalmatlanítása a hatályos jogszabályokban előírt közigazgatási szankciók alkalmazását vonja maga után, ami mentesíti az eladót és a gyártót minden felelősség alól.



HIBAELHÁRÍTÁS

1 – Nehézségek a patron behelyezésekor

Kizárólag eredeti cserepatronokat használjon.

A nem eredeti patronokkal való kompatibilitás nem garantált, még akkor sem, ha azok külsőleg hasonlóak.

1. Ellenőrizze, hogy a patron eredeti-e.
2. Győződjön meg arról, hogy a biztonsági záróelemet eltávolították.
3. Győződjön meg arról, hogy a rögzítőfülek megfelelően vannak felszerelve.
4. A patron tömítéseit enyhén kenje meg vízzel vagy étolajjal.

2 - Vízszivárgás a patron cseréje után

1. Vegye ki a patront, majd helyezze vissza, ügyelve arra, hogy megfelelően legyen behelyezve.
2. A patron tömítéseit enyhén kenje meg vízzel vagy étolajjal, majd szerelje ki és szerelje vissza.

3 - Nem jön víz a csapból, vagy alacsony az áramlási sebesség

A) Ha ez közvetlenül a patron cseréje után történt:

1. Ellenőrizze, hogy a patron megfelelően van-e behelyezve; ha szükséges, szerelje ki, majd helyezze vissza.
2. Győződjön meg arról, hogy a csap teljesen nyitva van.
3. Győződjön meg arról, hogy a csövek sehol sincsenek összenyomva.
4. Győződjön meg arról, hogy a csövek megfelelően vannak összekötve.

B) Ha ez normál üzem közben történt:

1. Győződjön meg arról, hogy a csap teljesen nyitva van.
2. Győződjön meg arról, hogy a csövek sehol sincsenek összenyomva.
3. Győződjön meg arról, hogy a vízvezeték nyomása legalább 1,5 bar.
4. Cserélje ki a patront, és ellenőrizze a bejövő víz minőségét, amely esetleg a megengedett tartományon kívül esik, vagy minősége ingadozó.

A RENDSZER FERTŐTLENÍTÉSE

Ezt a műveletet szakképzett személyzetnek kell elvégeznie.

A leírt műveletek során erősen oxidáló anyagokat kell használni; ezért a munkát kellő óvatossággal kell végezni, és megfelelő egyéni védőeszközöket (kesztyű, védőszemüveg stb.) kell viselni.

A vegyi anyagok tartályait azonnal és gondosan zárja le újra, és gondoskodjon arról, hogy senki – különösen gyermekek és idősek – ne férhessen hozzá az adagolócsaphoz.
A munka befejezése után a szerszámokat és a védőfelszerelést alaposan öblítse le folyó víz alatt, mielőtt elrakná őket.

AZ ELLECI PURE PATRON ESETÉBEN AJÁNLOTT A LEGALÁBB 1%-OS HATÓANYAG-TARTALMÚ, KERESKEDELMI FORGALOMBAN KAPHATÓ FERTŐTLENÍTŐ OLDAT HASZNÁLATA, A PATRON BESZÁLLÍTÓJA ÁLTAL MEGHATÁROZOTT HASZNÁLATI ÓVINTÉZKEDÉSEK BETARTÁSÁVAL.

1. Zárja el a vízbevezető szelepet, majd nyissa ki az adagolócsapot, hogy a rendszerből kiengedje a nyomást.
2. Ha az eljárást új patronon végzi, fecskendezzen körülbelül 5 cm³ fertőtlenítő oldatot a patronba, mind a bemeneti oldalon (KIS KÖZÉPSŐ FURAT), mind a kimeneti oldalon (OLDALSÓ FURATOK). Használt patron esetén azt javasoljuk, hogy a patron eltávolítása után a benne lévő vizet részben engedje ki.
3. Helyezze be a patront a fejbe, majd nyissa ki újra a vízbevezető szelepet.
4. Engedjen ki 2 pohár vizet, majd zárja el a csapot, és várjon 1 órát, hogy az oldat hatást gyakorolhasson a rendszer alkatrészeire.
5. Nyissa meg a csapot, és hagyja folyni a vizet 5 percig, hogy a fertőtlenítő oldat teljesen kiürüljön a rendszerből

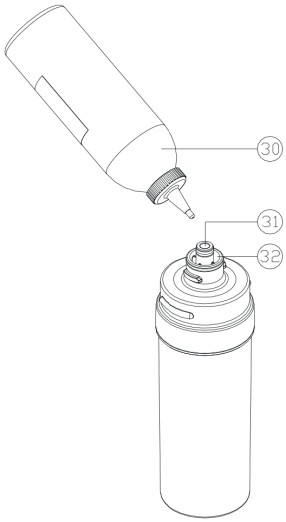

JELMAGYARÁZAT

30. Fertőtlenítő palack
31. A patron bemenete
32. A patron kimenete

PRODUCT DESCRIPTION

Microfiltration device for domestic drinking water, complete with water intake valve, quick-coupling head and built-in check valve, filter cartridge, and AAA battery-powered water meter.

Warning: this device requires regular periodic maintenance to ensure compliance of the treated water with drinking water standards and to maintain the improvements declared by the manufacturer.

CARTRIDGE FEATURES

Quick-connect cartridge with sintered carbon block filtration enriched with silver.
The filter removes tastes, odours, turbidity, and chlorine, with 0.5 micron filtration.
Antibacterial action is achieved through a calibrated blend of silver in the carbon.

COMPLIANCE

The system complies with Italian MD 25/2012 and MD 174/04.

INTENDED USE

In compliance with Italian MD 25/2012, the appliance is designed for the treatment of DRINKING WATER under the terms and conditions established by Legislative Decree 31/2001. It is strictly PROHIBITED to use the system to treat non-drinking water, water of uncertain origin, or water that is microbiologically contaminated. To ensure proper operation as per the manufacturer's specifications, use only original replacement cartridges. ANY MISUSE WILL RESULT IN THE IMMEDIATE VOIDANCE OF ANY WARRANTY AND MANUFACTURER LIABILITY.

CARTRIDGE TECHNICAL SPECIFICATIONS

Maximum flow rate: 15,000l *
Operating flow rate: 3 l/min *

***Performance depends on the quality of the incoming water, with values within the drinking limits, and refers to a new, correctly installed cartridge with an inlet pressure of 2 bar; in case of inactivity exceeding 45 days, the cartridge must be replaced, but no later than 365 days.**

OPERATING LIMITS

Min. pressure for SILVER cartridge: 0.06 MPa (0.6 bar)
Max. pressure: 0.6 MPa (6 bar) not subject to water hammer
Min./max. water temperature: 4.4°C (40°F) - 38°C (140°F)

If the pressure exceeds this limit, the user must install a pressure reducer upstream; failure to do so will cause irreversible damage to the system and void any warranty and manufacturer liability. If the pressure is below this limit, the declared flow rate and autonomy cannot be guaranteed.

PACKAGE CONTENTS

- S-head with 8mm fittings
- Bayonet filter
- 8000T digital flow meter
- 8mm water inlet pipe
- F.F.M. T-fitting 3/8X
- Miniball valve with black handle 3/8" - 3/8"
- Fittings
- Teflon roll

SAFETY WARNINGS FOR INSTALLATION



The following instructions are provided solely to inform the user about the risks associated with improper installation and the residual risks that cannot be fully described but are related to the installation process.

In compliance with Italian MD 25/2012, the appliance must be installed by qualified personnel (MD 37/2008), following best practices and tested by the installer with certification of correct installation, according to the manufacturer's instructions.

Installation must be carried out strictly following the instructions inside the box. The use of the device for the treatment of water intended for human consumption in the various stages of the production cycle of food sector companies, as defined by EC Regulation No. 178/2002, is subject to the requirements of current food safety legislation.

The system must be installed in environments protected from frost and heat sources, in hygienically suitable locations. Install the head vertically with the cartridge facing down. Horizontal installation of the head is allowed, provided that adequate support under the cartridge (not supplied) is provided to avoid strain.

Do not, under any circumstance, place any weight and/or traction and/or lateral stress on the quick-connect inlet/outlet fittings of the pipes and the head. The quick-connect pipe must be perfectly straight near the inlet/outlet fittings. Any bending of the pipe less than 5 cm from the connection may cause leaks. The pipes must be cut perpendicularly and be free of burrs before being connected to the fittings. The pipes must not be crushed or exposed to mechanical or shearing hazards. Do not connect the water inlet valve to the domestic hot water supply. If a pressure reducer is installed, it must comply with the above requirements. Before drilling holes in the wall to secure the head, ensure that no pipes or electrical cables underneath or adjacent are damaged.

IF INSTALLATION DOES NOT COMPLY WITH THESE INSTRUCTIONS, THE MANUFACTURER DECLINES ALL LIABILITY FOR ANY RESULTING DAMAGE.

KIT INSTALLATION

Tools required for installation (not included in the package)

Ensure to have the recommended tools before beginning assembly to ensure complete and safe installation
- Drill with 12mm diameter steel bits (sink hole) and 8mm diameter
masonry bits (wall hole)
- Pipe cutter or scissors for 6mm PE pipes
- Phillips-head screwdriver
- Hydraulic clamp or adjustable pliers
* Do not use improper tools to avoid damaging the nuts.

Use tools suitable for food use and wear disposable gloves.
Any additional materials or accessories must be suitable for food use and compliant with Italian MD 174/04.

In compliance with Italian MD 25/2012, the appliance must be installed by qualified personnel (MD 37/2008), following best practices and tested by the installer with certification of correct installation, according to the manufacturer's instructions.

INSTALLATION OF THE WATER INLET VALVE

Connect the inlet valve ONLY to the (COLD) DRINKING WATER supply. Do not connect the water inlet valve to the domestic hot water supply.
The supplied pipes must be cut perpendicularly and carefully deburred before being connected to the fittings. The pipes must not be crushed or exposed to mechanical or shearing hazards.

1. Close the wall-mounted cold water valve (16), and open the cold water tap on the sink to release pressure.
2. Disconnect the 1" female pipe (20).
3. Screw the ½" extension (19) with gasket onto the ½" M fitting (17), so that the ¼" hole (18) is accessible, and connect the ½" pipe after the extension.
4. Carefully seal the ¼" thread (21) of the water inlet valve with Teflon tape and screw it into the ¼" hole on the extension.
5. Insert the compression nut (23) onto the 6mm pipe; insert the pipe into the valve's compression fitting (24) and tighten the nut securely with a 14mm hex wrench.
6. Do not cut the pipe until required
7. Close the water inlet valve (22) (lever perpendicular to the pipe)
8. Open the cold water valve and check for any leaks from the joints.

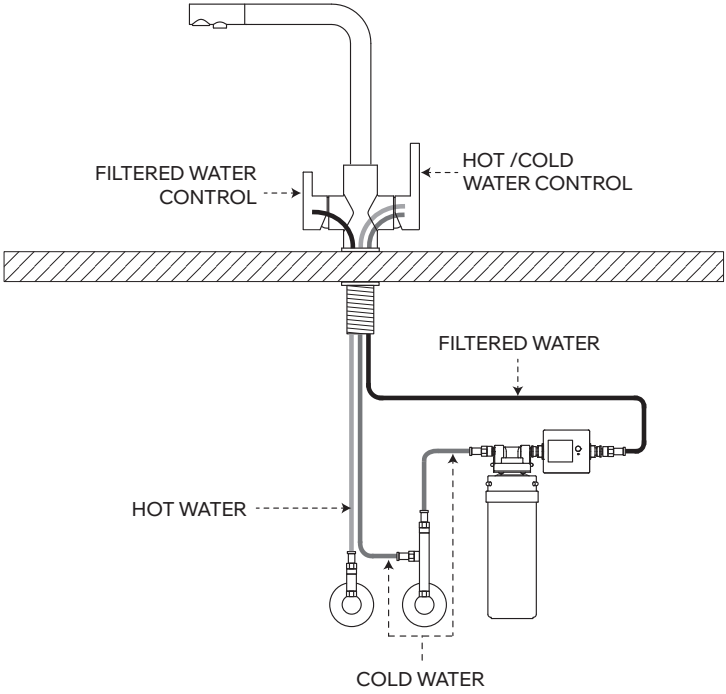

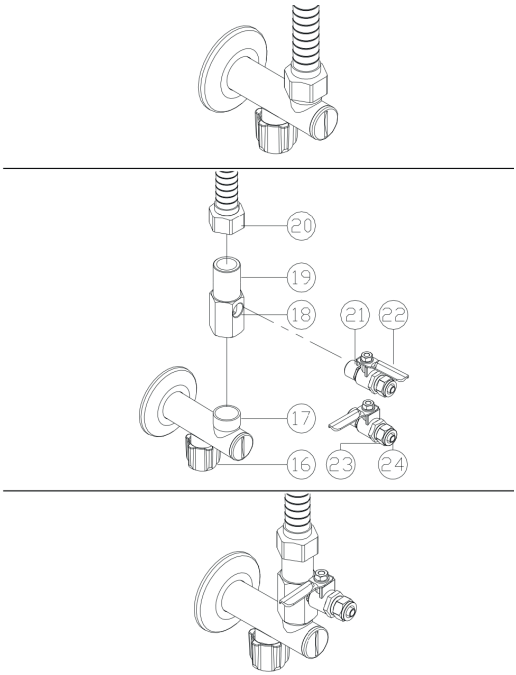

LEGEND

16. Cold water valve
17. ½" M fitting
18. ¼" F hole
19. ½" M x ¼" F extension
20. ½" cold water pipe
21. ¼" water inlet valve thread
22. Water inlet valve
23. Quick-screw nut
24. Quick-screw fitting

WALL BRACKET INSTALLATION

Before marking and final assembly, check that the position allows hand access for easy cartridge removal.

1. Check the most convenient installation orientation by adjusting the inlet to the right or left as needed.
2. The inlet and outlet fittings must be positioned at 90° to the bracket.
3. Using the supplied screws (36), install the head (28) on the wall bracket and tighten the screws firmly.
4. Identify a suitable location on the wall to install the wall bracket, ensuring there is enough space for cartridge installation/removal.
5. With a marker, mark the position of the holes (25) in the wall and drill using an 8mm masonry drill bit; insert the wall plugs (34); then secure the bracket with the screws (35) supplied.
6. Connect the inlet and outlet pipes, following the direction indicated by the arrow on the head; the 6mm pipes must be cut perpendicularly and inserted into the head's quick-connect fittings until they reach a stop.

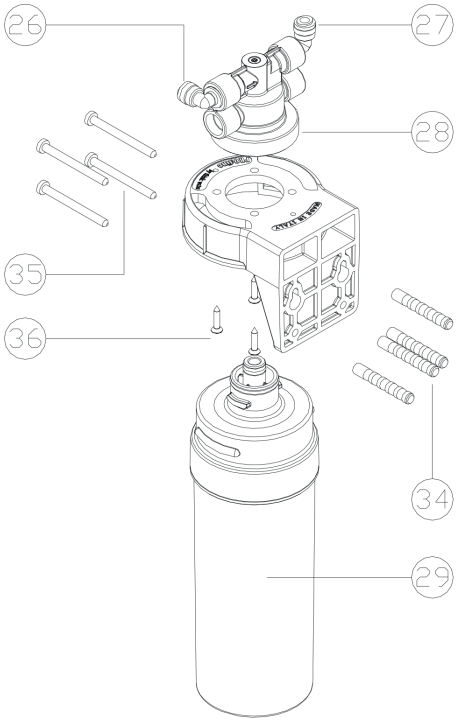

LEGEND

25. Head fixing holes
26. Head inlet
27. Head outlet
28. Head
29. Cartridge
34. Wall plugs
35. Wall screws
36. Head-bracket screws

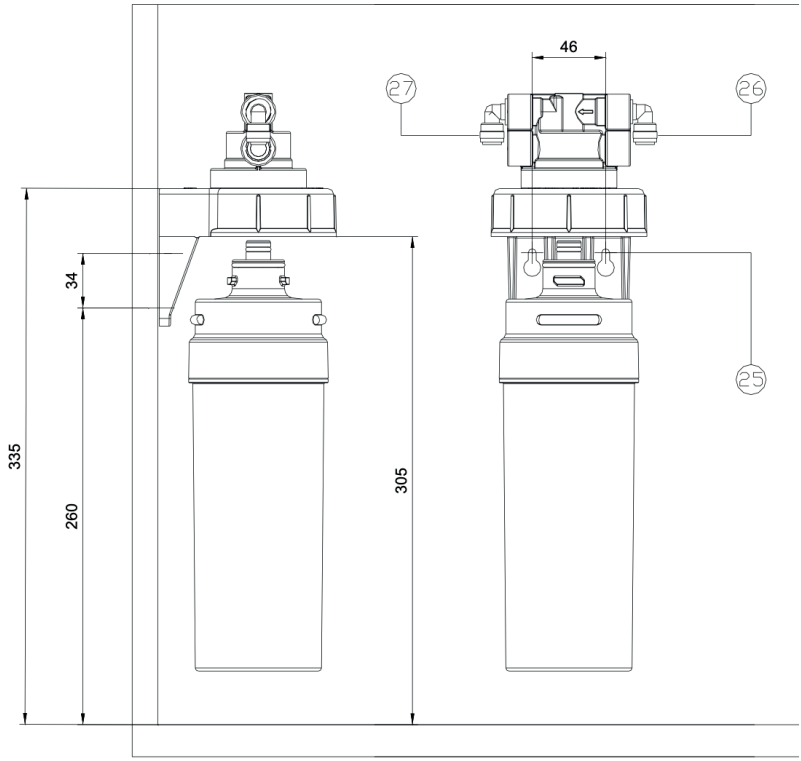
46
27
26
25
34
335
260
305

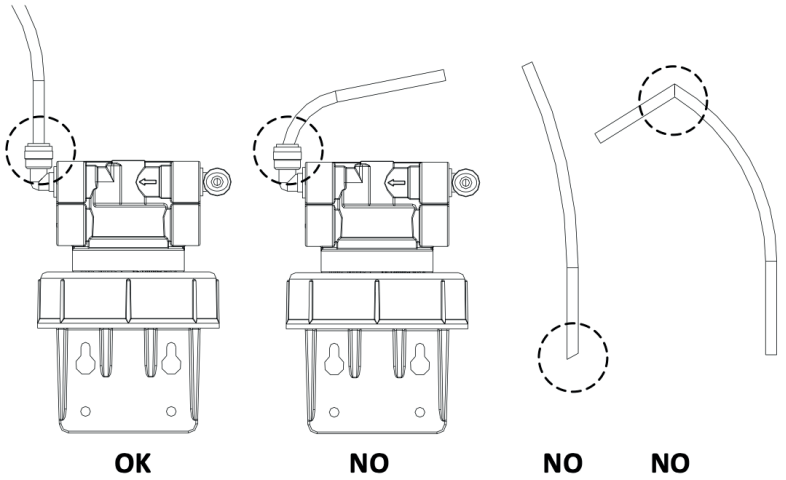
OK
NO
NO
NO

INSERTING AND REPLACING THE CARTRIDGE

This procedure should always be carried out with hygienic hand protection using disposable gloves. (This procedure must be followed also for initial activation of the kit). To guarantee the correct system conditions of use and performance described as guaranteed, ONLY ORIGINAL REPLACEMENT CARTRIDGES MUST BE USED.

During cartridge replacement, a small amount of water may leak or drip. We recommend placing rags or a small container under the cartridge.

1. Close the water inlet valve and open the sink tap to release pressure from the system.
2. Rotate the exhaust cartridge 90° (1/4 turn) to the left and remove it by pulling it downward.
3. Remove the protective cap from the new cartridge.
4. Make a note of the installation date of the new cartridge in the space provided
5. Insert the new cartridge without forcing it, ensuring to fit the tabs into the appropriate slots in the head and rotate it 90° to the right until it stops, without forcing. To facilitate insertion, the seals on the used cartridge may be moistened slightly with water or cooking oil. The removed cap can be used to seal the exhausted cartridge.
6. Open the water inlet valve, open the tap, and let water run for at least 3 minutes to activate the new cartridge.

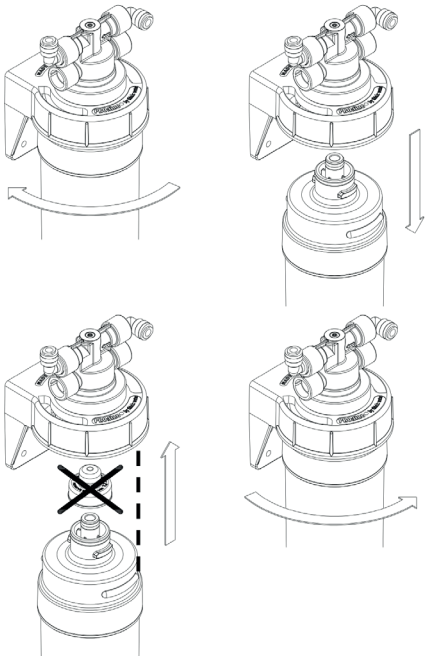

PROLONGED NON-USE

Before any prolonged non-use period, it is recommended to close the water inlet valve and release pressure from the system by opening the tap for 3 seconds.

- If the appliance has not been used for more than 6 hours, do not drink the water dispensed in the first 20 seconds,

- If inactive for more than 2 days, do not drink the water dispensed in the first 60 seconds and let it run.

- After prolonged non-use exceeding 10 days, it is recommended to disinfect the appliance as described in the **disinfection** section on page 11.

- After prolonged non-use exceeding 45 days, it is recommended to replace the cartridge and disinfect it as described in the **disinfection section** on page 11.

DISPOSAL OF USED CARTRIDGES AND BATTERIES

The disposal of used materials (cartridges, batteries) is the responsibility of the user and must be carried out in compliance with the law. The used cartridge is considered municipal solid waste.

COLLECTION OF ELECTRICAL/ELECTRONIC WASTE.

In compliance with art. 13 of Legislative Decree No. 151 of 25 July 2005, “Implementation of Directives 2002/95/EC, 2002/96/EC, and 2003/108/EC, relating to the reduction of the use of hazardous substances in electrical and electronic equipment, as well as to waste disposal,” and Legislative Decree No. 188 of 20 November 2008, Implementation of Directive 2006/66/EC concerning batteries, accumulators, and related waste, and repealing Directive 91/157/EEC. The crossed-out wheeled bin symbol on the appliance or its packaging indicates that the product, at the end of its useful life, must be collected separately from other waste. The user must therefore deliver the appliance OR THE EXHAUSTED COMPONENTS to appropriate separate collection centres for electronic and electrical waste, or return them to the retailer when purchasing a new equivalent appliance, on a one-to-one basis. Proper separate waste collection for subsequent recycling, treatment, and environmentally compatible disposal of decommissioned equipment helps prevent potential negative effects on the environment and health and promotes reuse and/or recycling of the materials composing the appliance. Please note that disposal is the responsibility of the user, and that unauthorised disposal of the product will result in the application of the administrative penalties envisaged by current legislation, releasing the seller and the manufacturer of any liability.



TROUBLESHOOTING

1 - Difficulty inserting the cartridge
Use only original replacement cartridges.
Compatibility with non-original cartridges is not guaranteed, even if visually similar.

1. Check that the cartridge is original.
2. Ensure the safety seal has been removed.
3. Ensure the fixing tabs are assembled correctly.
4. Lightly lubricate the seals on the cartridge with water or edible oil.

2 - Water leakage after replacing the cartridge

1. Remove and reinstall the cartridge, ensuring that is it inserted correctly.
2. Remove and reinstall after lightly lubricating the seals on the cartridge with water or edible oil.

3 - No water from the tap or low flow rate

A) If this occurred immediately after changing the cartridge:
1. Check that the cartridge is inserted correctly; if necessary, disassemble and reinstall
2. Ensure the tap is fully open
3. Ensure the pipes are not pinched at any point
4. Ensure the pipes are connected properly.

B) If this occurred during normal operation:
1. Ensure the tap is fully open.
2. Ensure the pipes are not pinched at any point.
3. Ensure the mains pressure is at least 1.5 bar.
4. Replace the cartridge and check the quality of the incoming water, which may be out of range or of inconsistent quality.

SYSTEM DISINFECTION

This operation must be performed by qualified personnel.

The operations described involve the use of highly oxidising products; therefore, proceed with due caution and wear appropriate personal protective equipment (gloves, goggles, etc.).

Immediately and carefully reseal the chemical product containers and ensure that no one, especially children or elderly people, has any access to the dispensing tap.
Once finished, rinse the tools and protective equipment thoroughly with running water before storing them.

FOR THE ELLECI PURE CARTRIDGE, WE RECOMMEND USING COMMERCIAL DISINFECTANT SOLUTION WITH A MINIMUM CONTENT OF 1%, FOLLOWING THE PRECAUTIONS FOR USE INDICATED BY THE CARTRIDGE SUPPLIER.

1. Close the water inlet valve and open the dispensing tap to release pressure from the system.
2. If performed on a new cartridge, inject approximately 5cc of disinfectant solution into the cartridge, both on the inlet side (SMALL CENTRAL HOLE) and on the outlet side (SIDE HOLES). For a used cartridge, we recommend partially draining the water contained in the cartridge after removing it.
3. Install the cartridge in the head and reopen the water inlet valve.
4. Dispense 2 glasses of water, then close the tap and wait 1 hour for the solution to act on the system's components.
5. Open the tap and dispense water for 5 minutes to completely rinse the disinfectant solution from the system

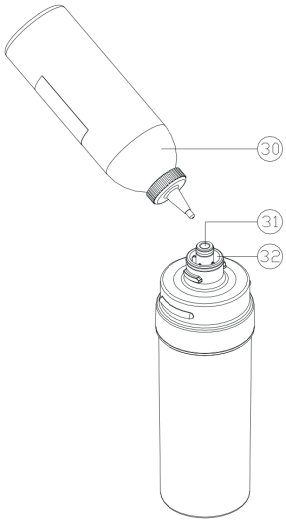

LEGEND

30. Sanitising bottle
31. Cartridge inlet
32. Cartridge outlet

Importőr:

MULTIKOMPLEX BUDAPEST KFT.
A páraelszívók szakértője… 1995 óta

H-1211 Budapest Mansfeld Péter utca 27.

tel.: (36-1) 427 0325

www.multikomplex.hu

MULTIKOMPLEX
BUDAPEST KFT
a páraelszívók szakértője
1995 óta

elleci

Elleci S.p.A., Strada Longitudinale A 1258,
Z.I. Mazzocchio 04014 Pontinia (LT) - Olaszország
Tel. +39.0773.840036
Fax. +39.0773.853517

www.elleci.com - email: elleci@elleci.it

www.elleci.com