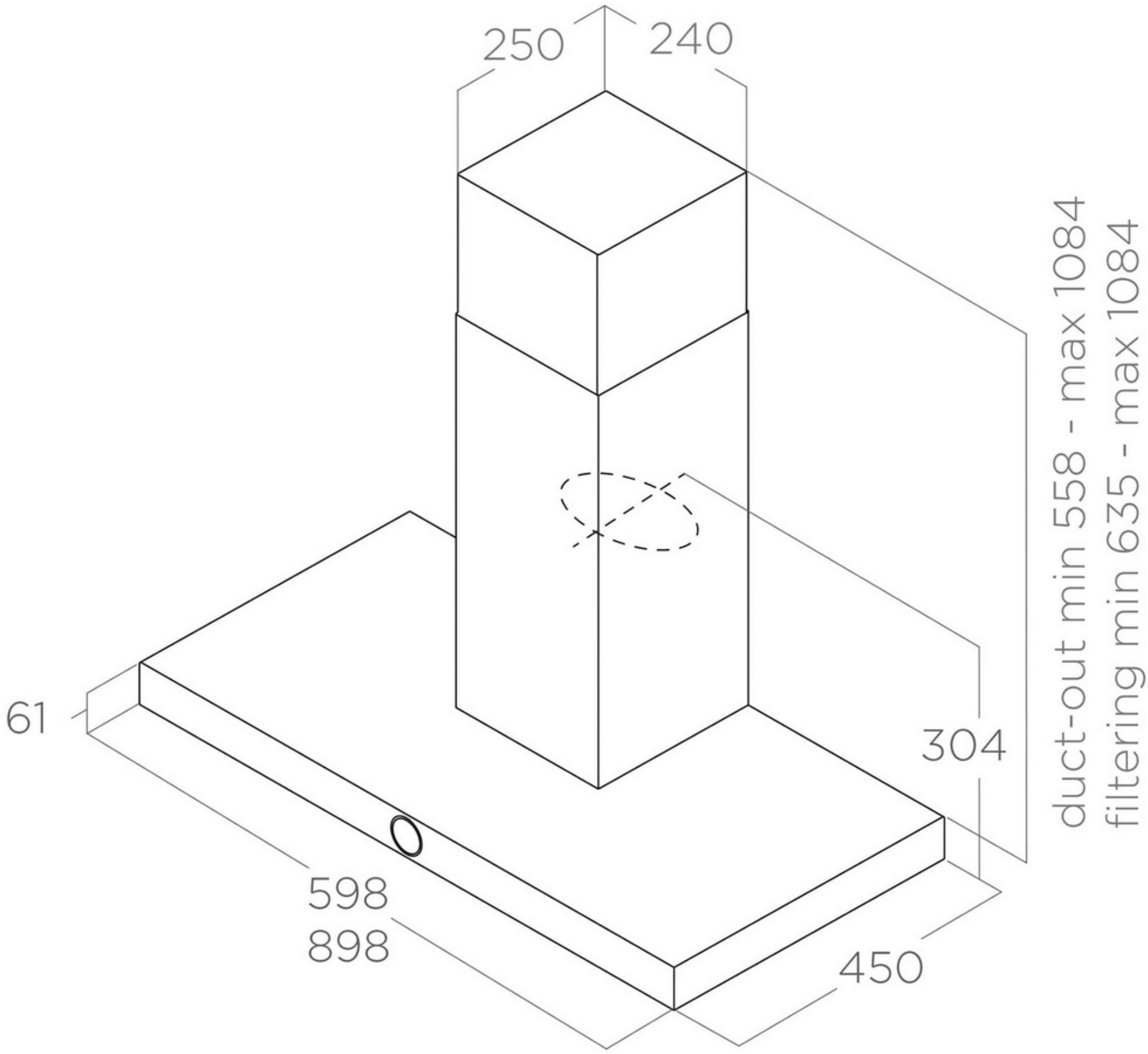
250
240
61
304
598
898
450
duct-out min 558 - max 1084
filtering min 635 - max 1084

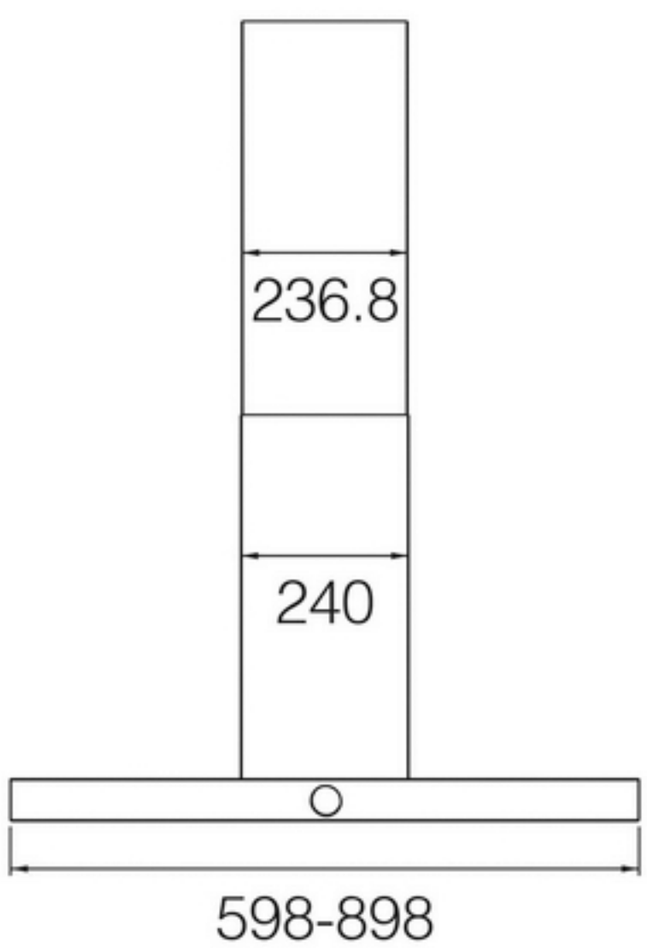
236.8
240
598-898

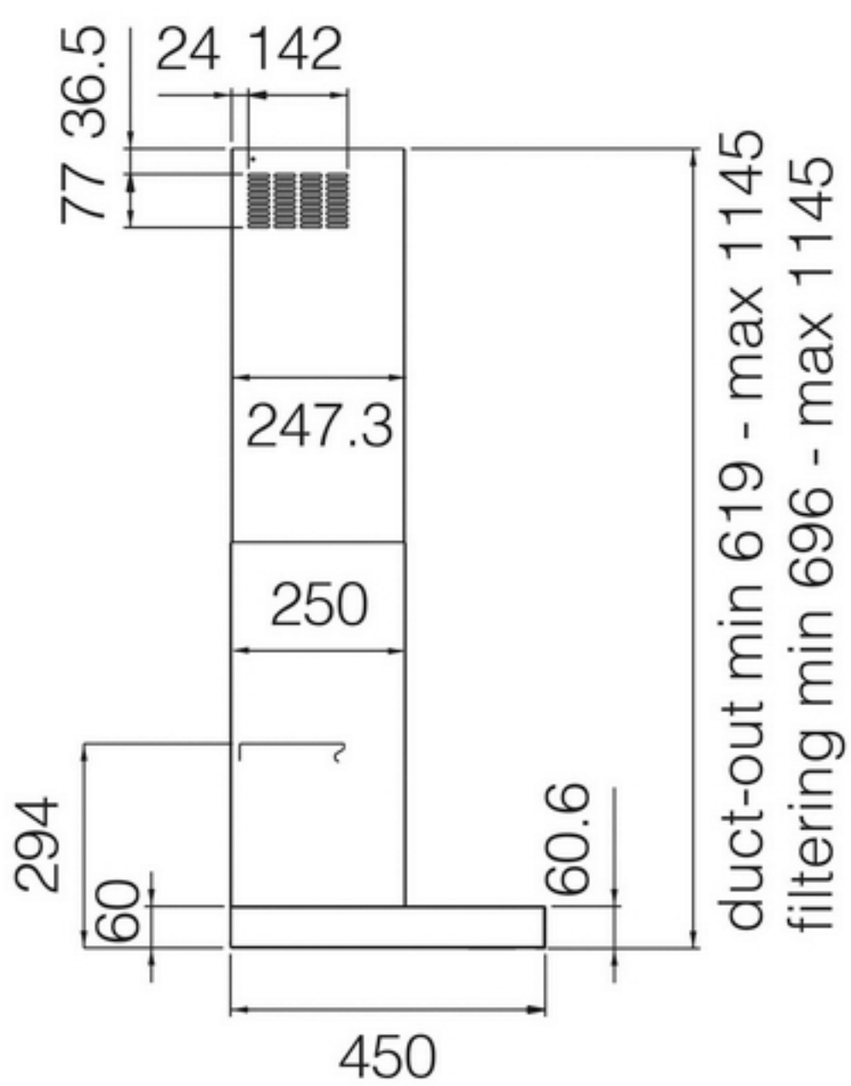
36.5
24
142
77
247.3
250
294
60
60.6
450
duct-out min 619 - max 1145
filtering min 696 - max 1145

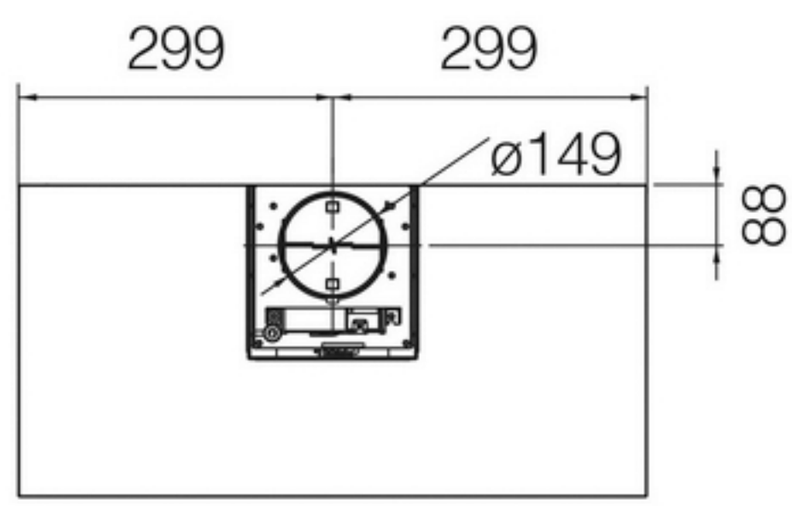
299
299
ø149
88