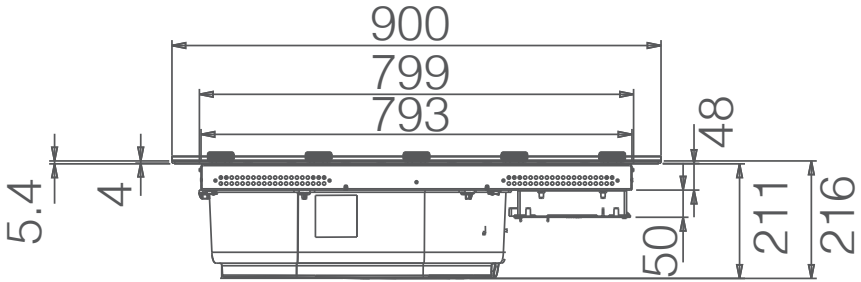
900
799
793
48
5.4
4
50
211
216

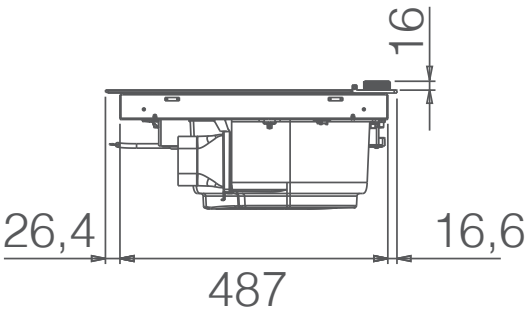
16
26,4
16,6
487

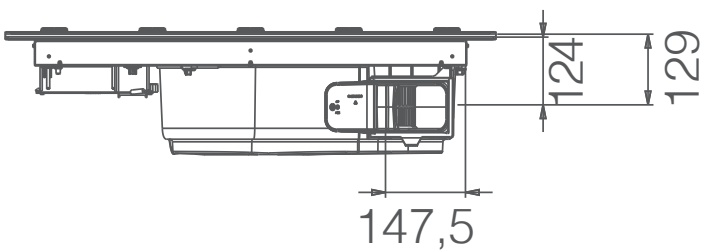
124
129
147,5

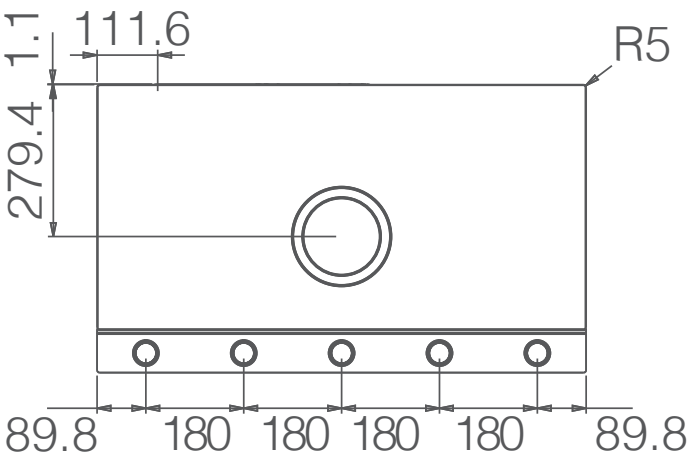
1.1
111.6
R5
279.4
89.8
180
180
180
180
89.8