falmec

FALMEC SINCE 1981

MADE IN ITALY

## Tartozékok

# Motorok

## FELHASZNÁLÓI KÉZIKÖNYV

**FELHASZNÁLÓI KÉZIKÖNYV** HU

**INSTRUCTIONS BOOKLET** EN

**HU - 950 m3/h Csőközbe szerelhető motor**
**EN - 950 m³/h under-roof motor.**

950 m³/h

1100 m³/h

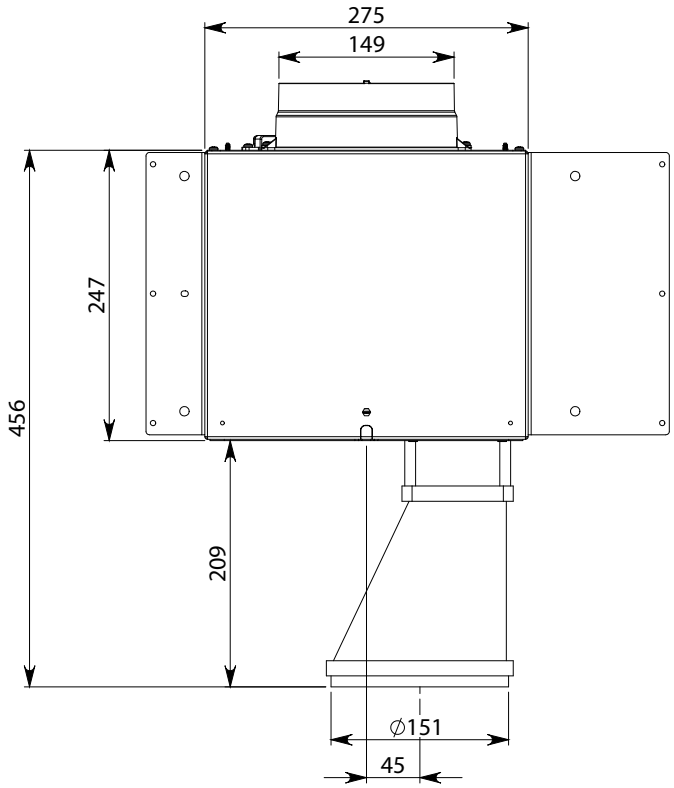


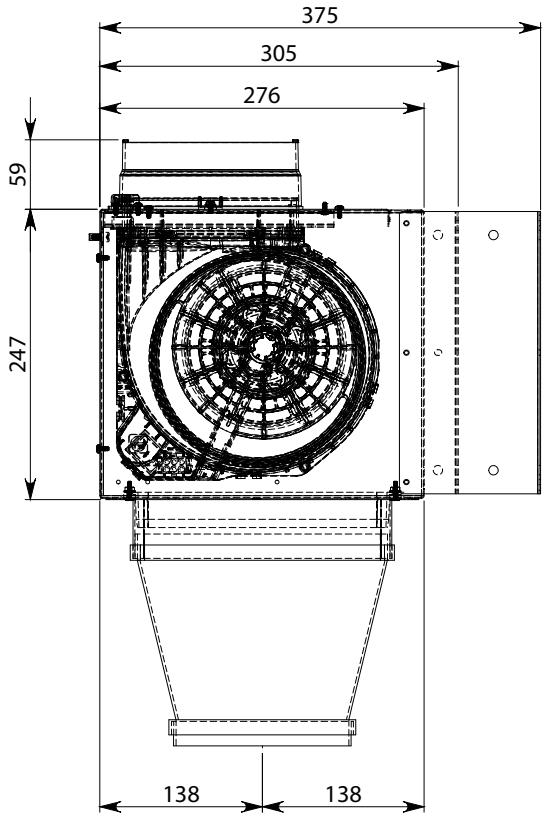


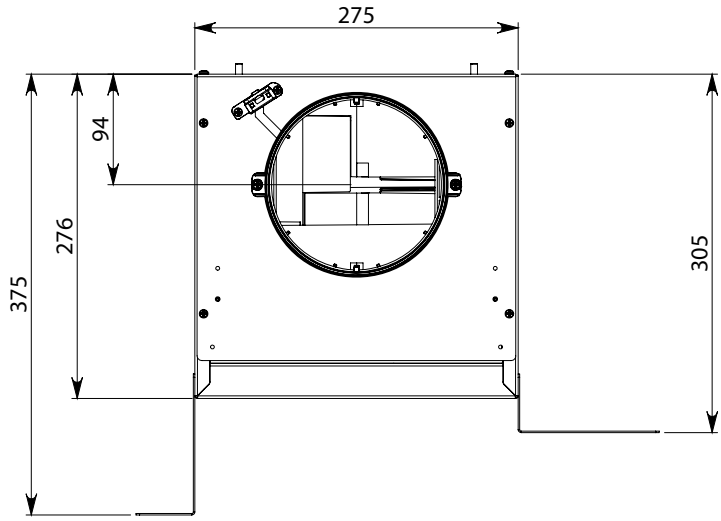

**9 kg**

**HU - 1300 m3/h Csőközbe szerelhető motor**

**EN - 1300 m³/h under-roof motor.**

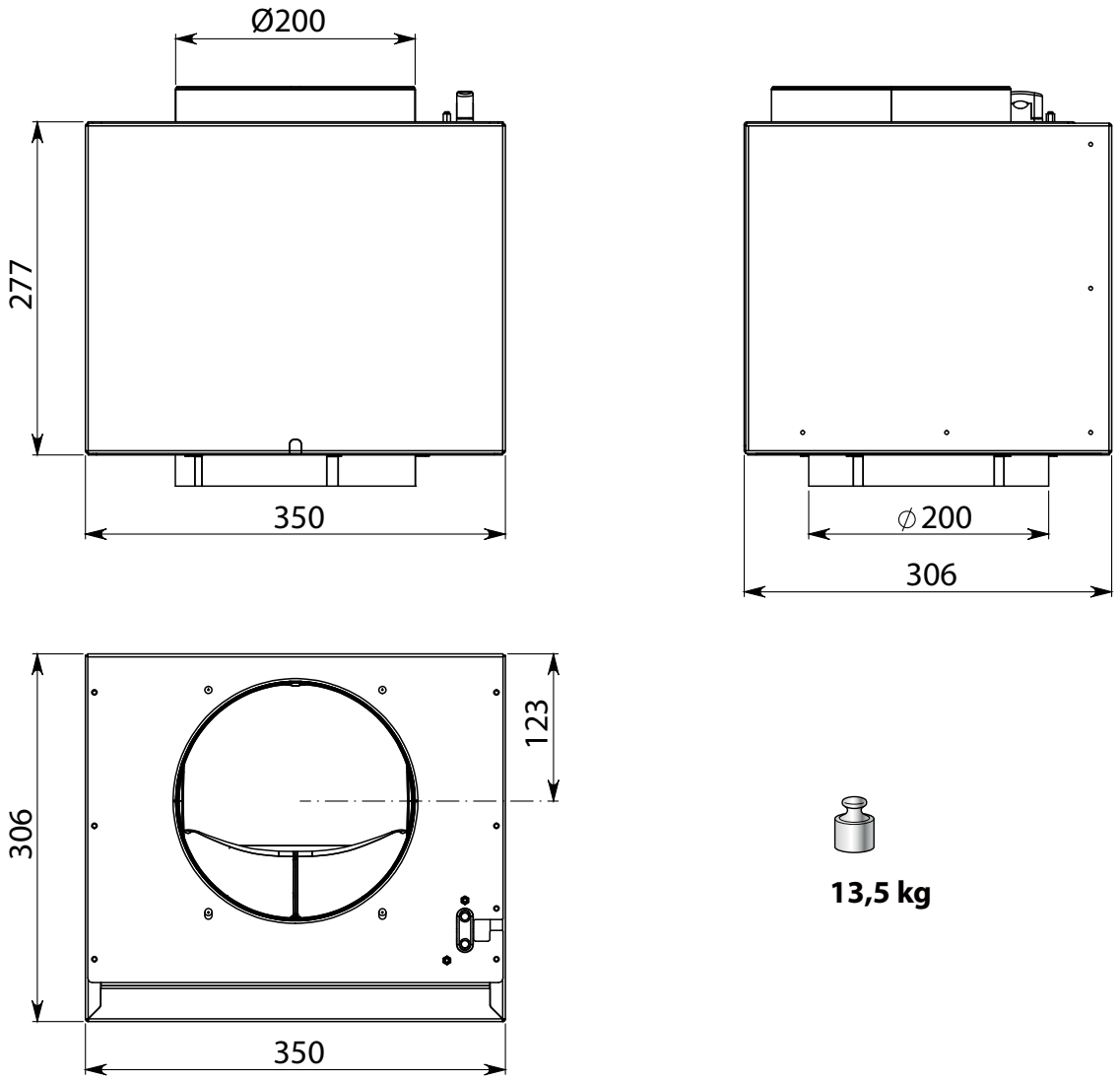


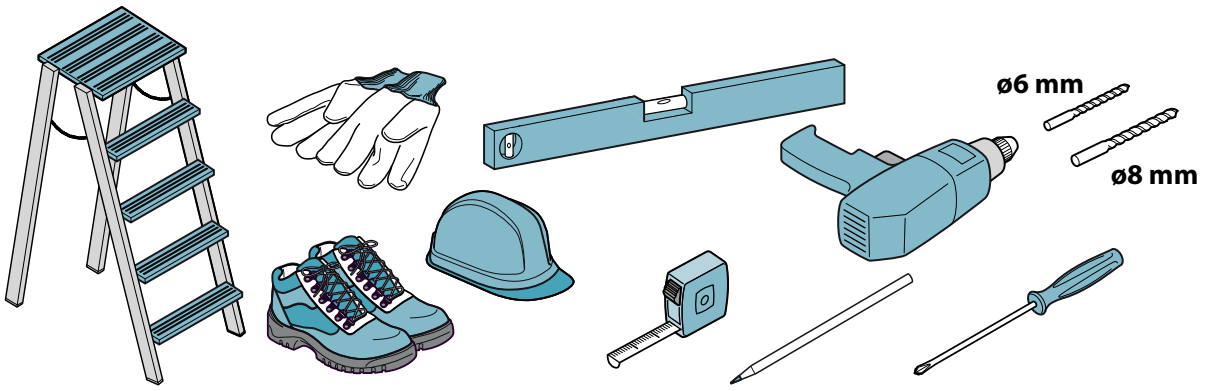

**HU - 1000 m3/h Külső falra szerelhető motor**

**EN - 1000 m³/h external motor.**

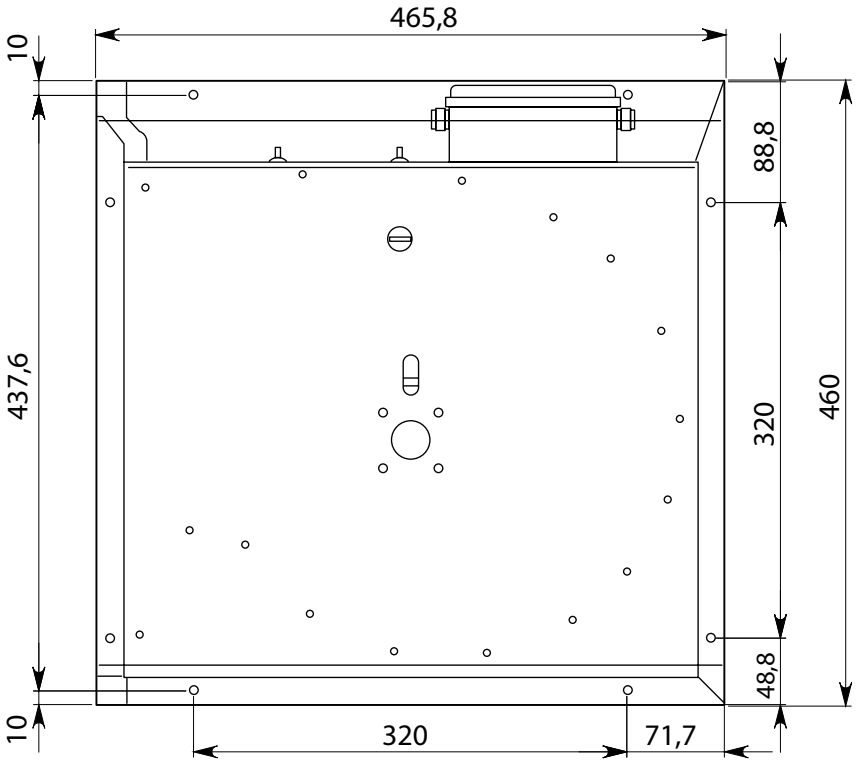


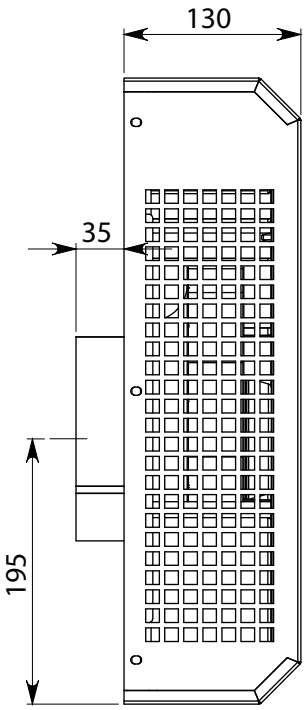


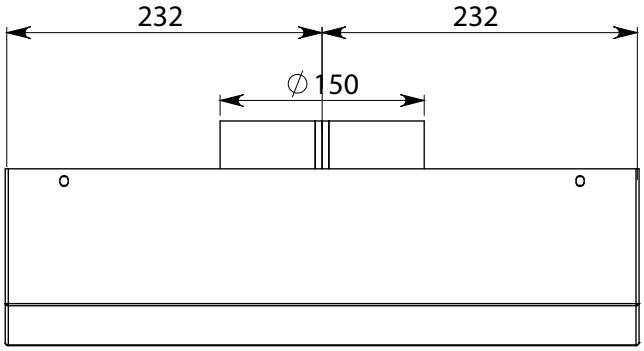

**13 kg**

**HU - 1500 m3/h Külső falra szerelhető motor**

**EN - 1500 m³/h external motor.**

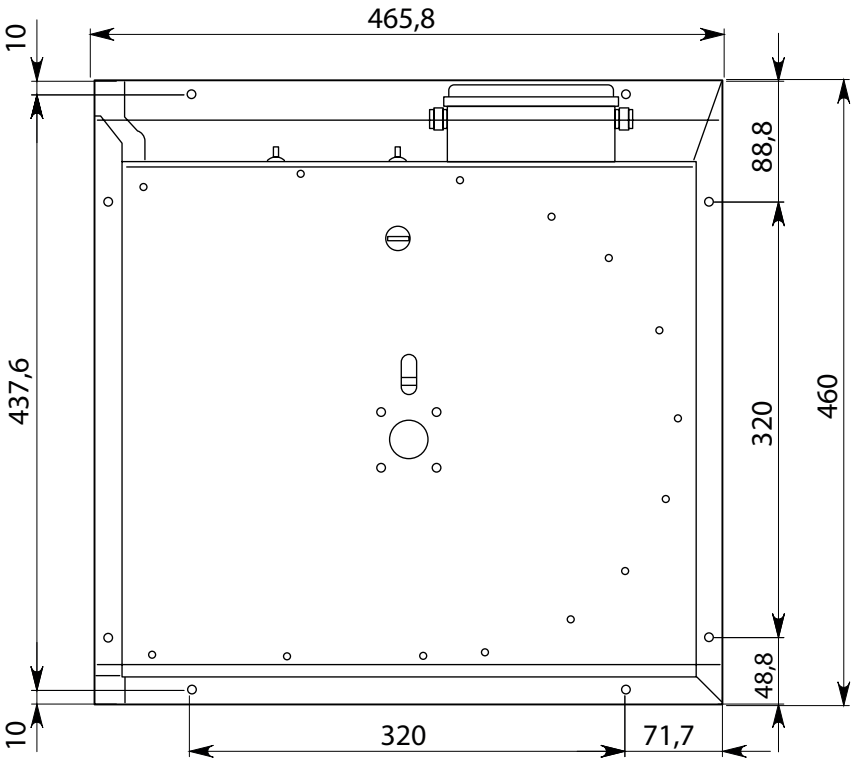


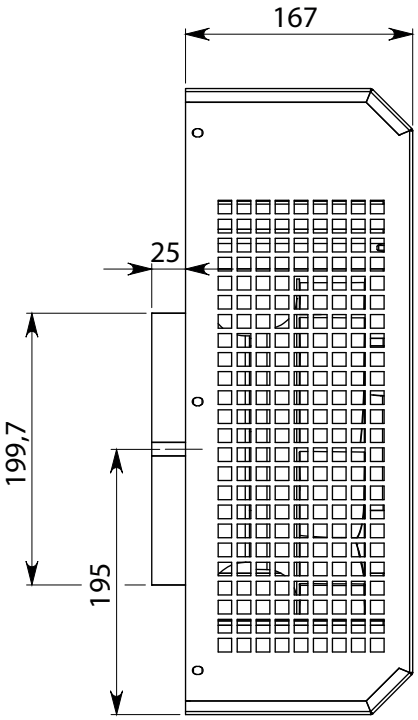


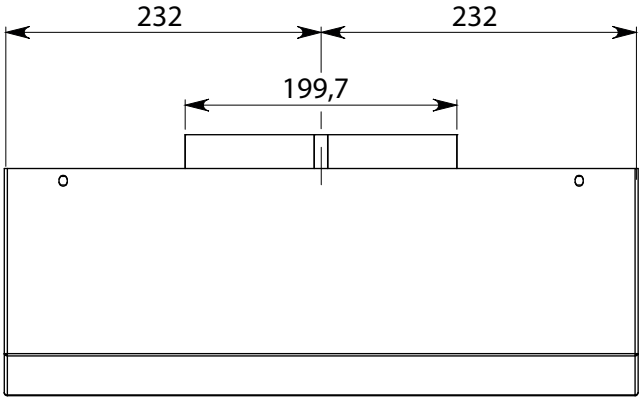

**15 kg**

1

HU - Előzetes műveletek: belső motor eltávolítása motorkamra nélküli páraelszívókból.

EN - Preliminary operations: removal of internal motor with hoods without motor chamber.

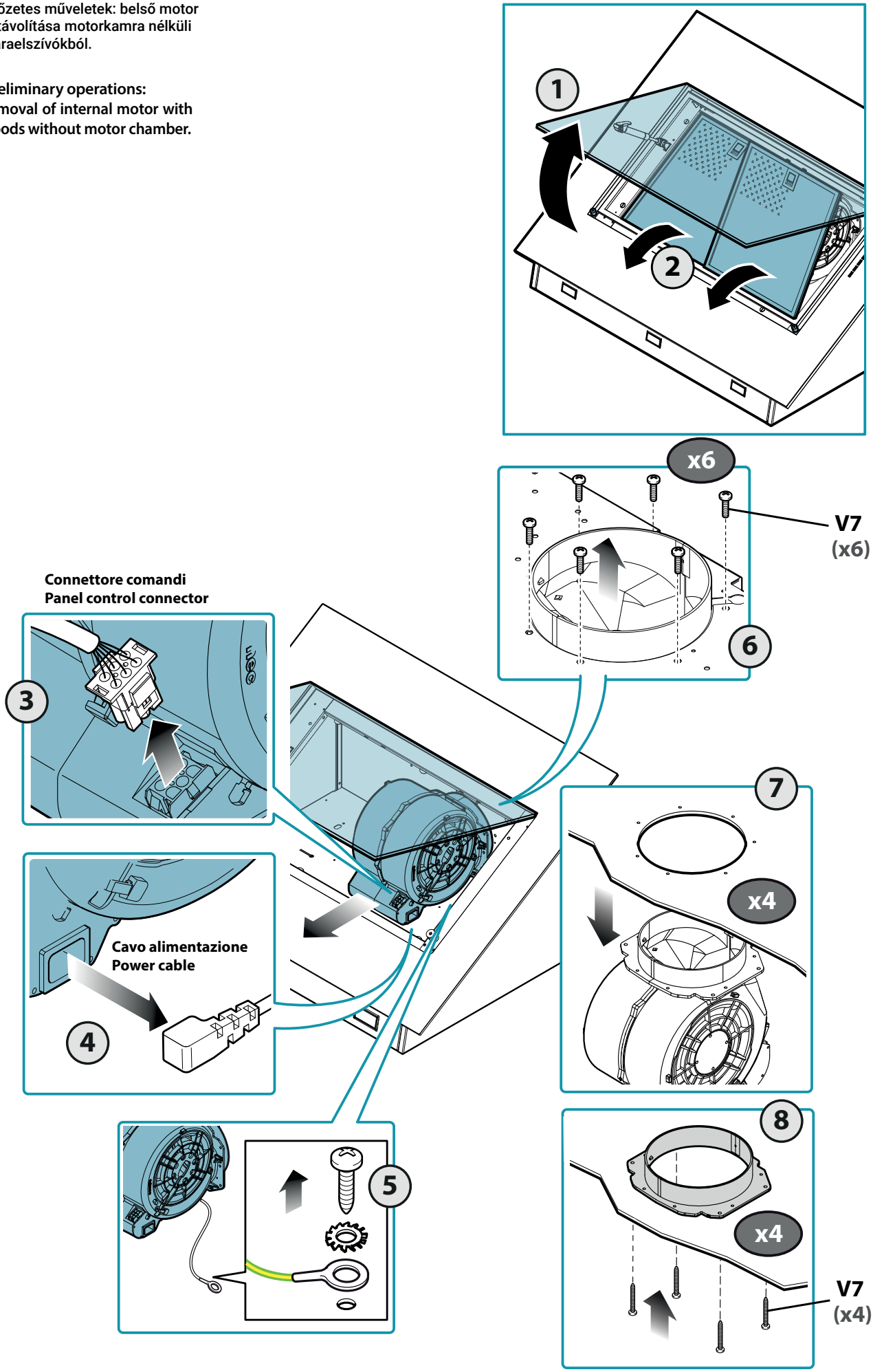

HU - Előzetes műveletek: belső motor eltávolítása motorkamrával rendelkező páraelszívókból.

EN - Preliminary operations: removal of internal motor with hoods with motor chamber.

2

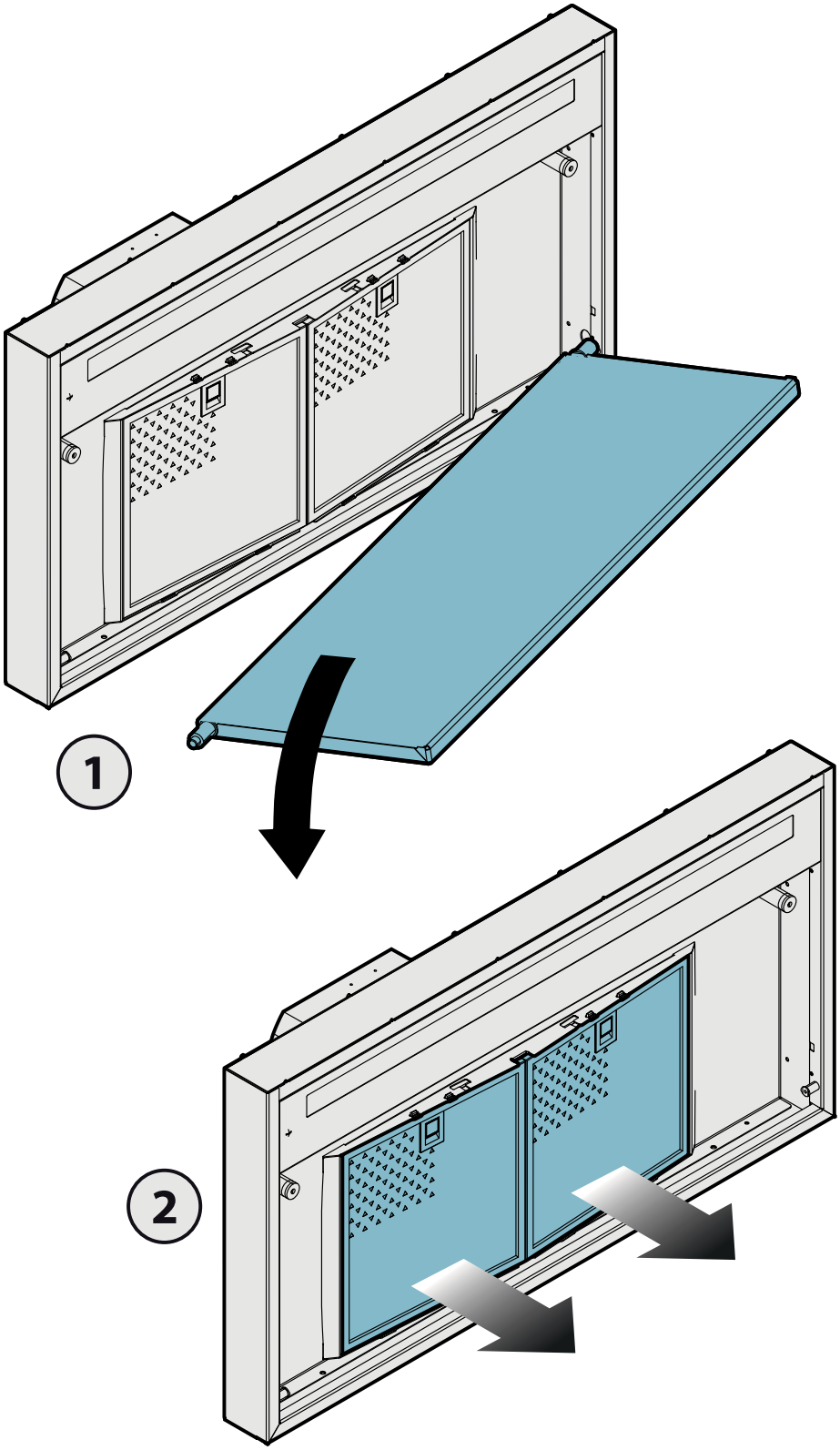

HU - Motor szétszerelése keskeny motorkamra esetén.

EN - Disassembly of motor with narrow chamber.

3

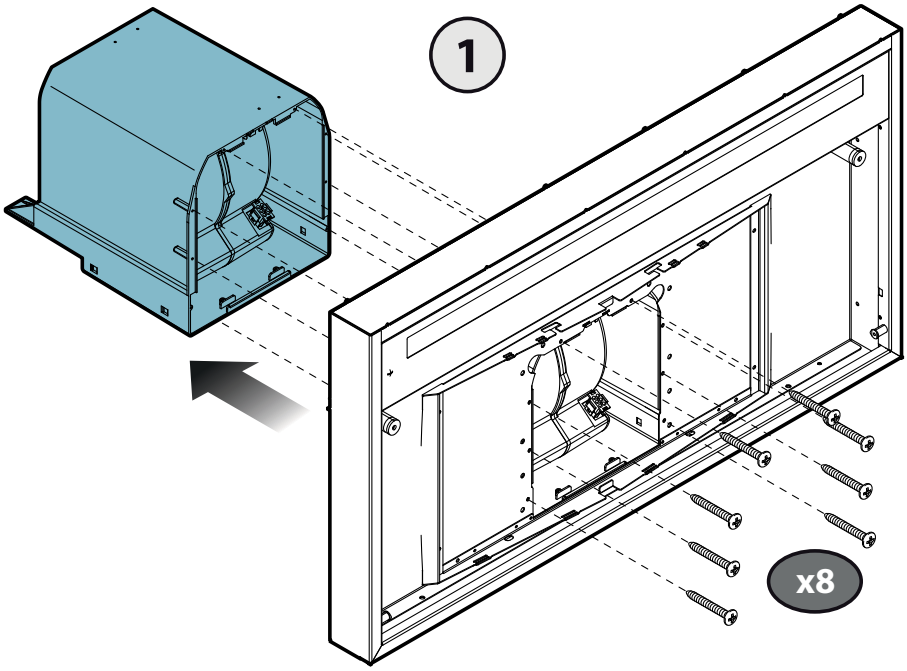


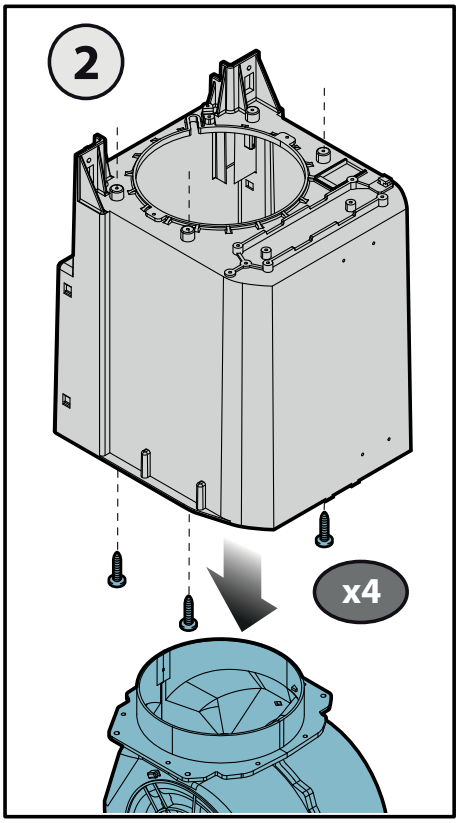


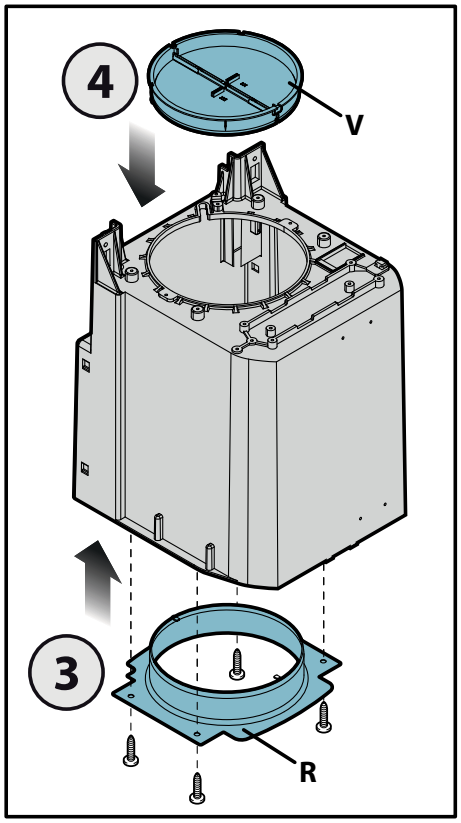

HU - Motor szétszerelése szélesebb motorkamra esetén.

EN - Disassembly of motor with wider chamber.

4

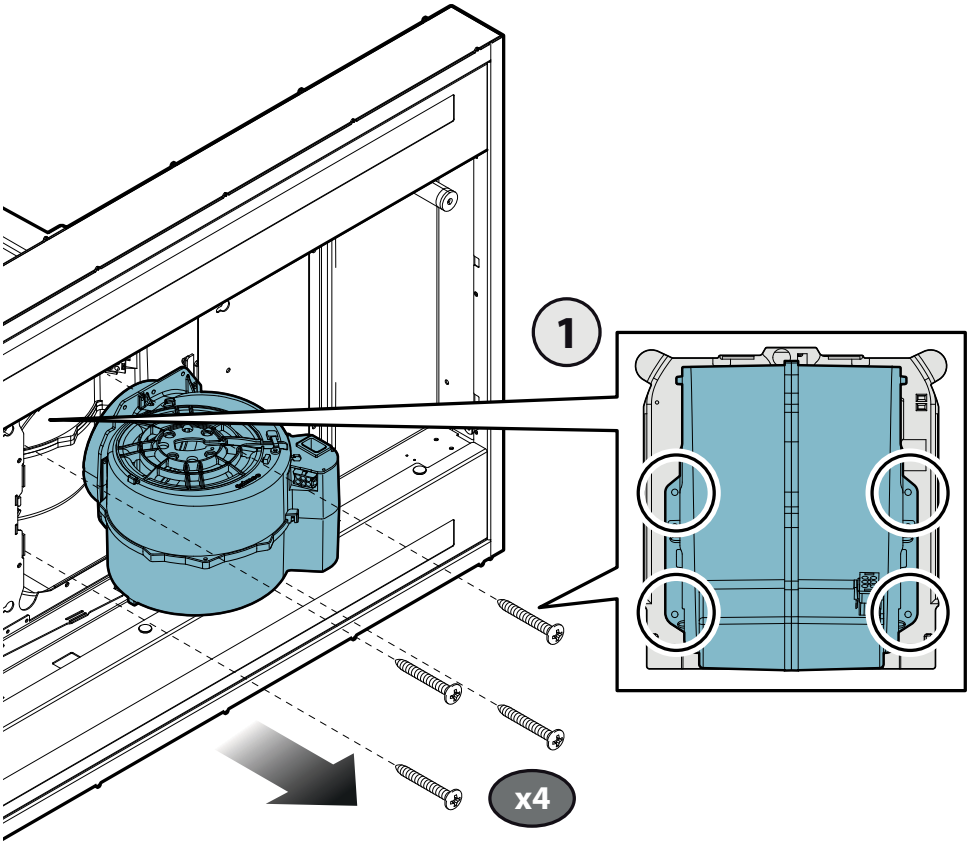


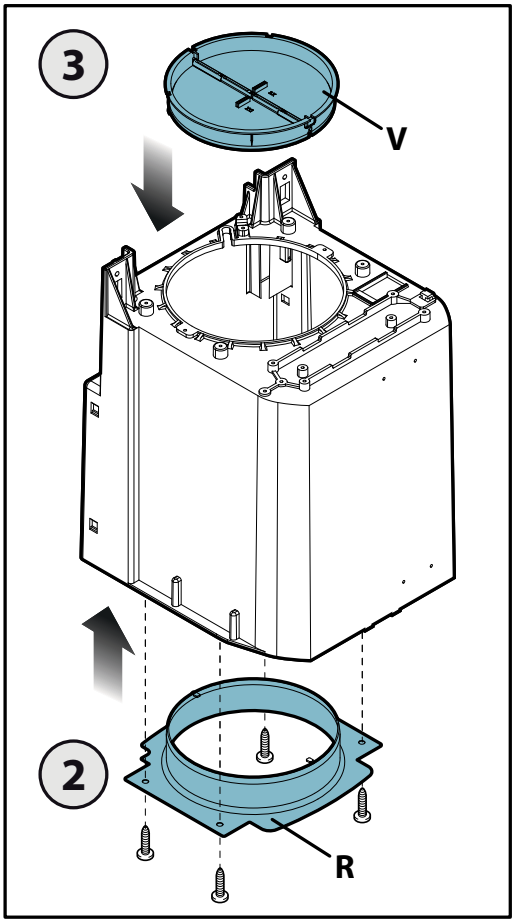

HU - Tető alatti távirányítós motor: beszerelés mennyezeti (1), munkalapon lévő (2), fali (3), valamint sziget (4) páraelszívók esetén.

EN - Remote under-roof motor: installation with ceiling hoods (1), worktop (2), wall (3) island (4).

1

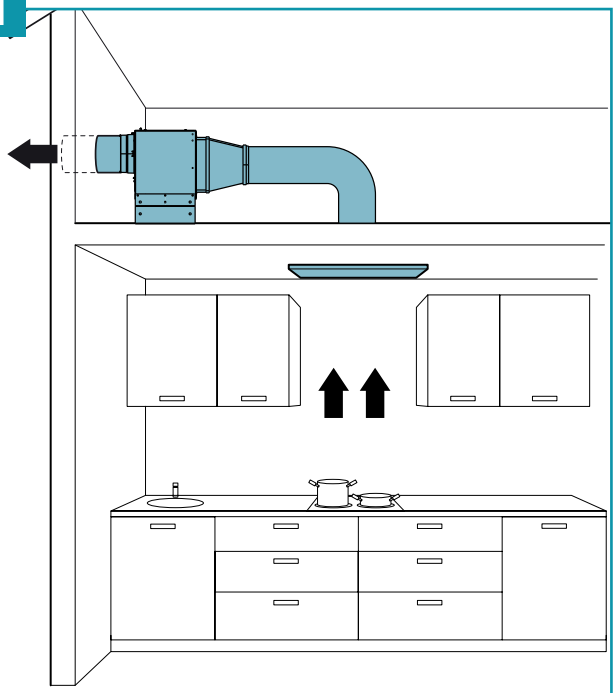

2

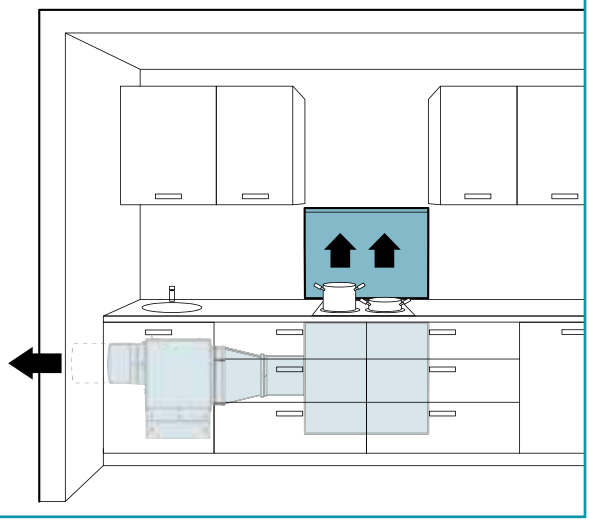

3

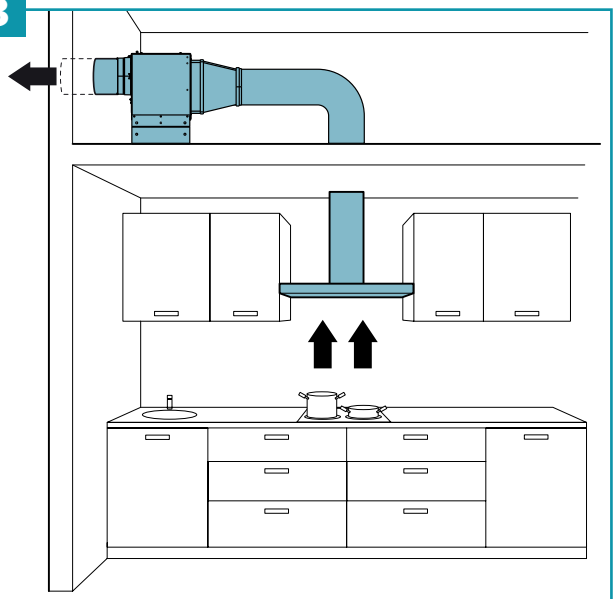

4

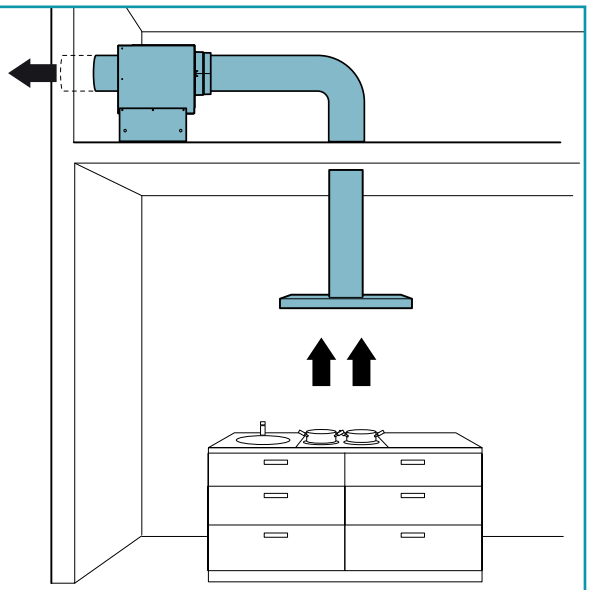

NRS

E.ION

HU - Konzol felszerelése a motorra (5), motor felszerelése gipszkartonra (6), az elvezetőcső összeszerelése (7).

EN - Bracket assembly to motor (5), motor assembly to drywall (6), exhaust pipe assembly (7).

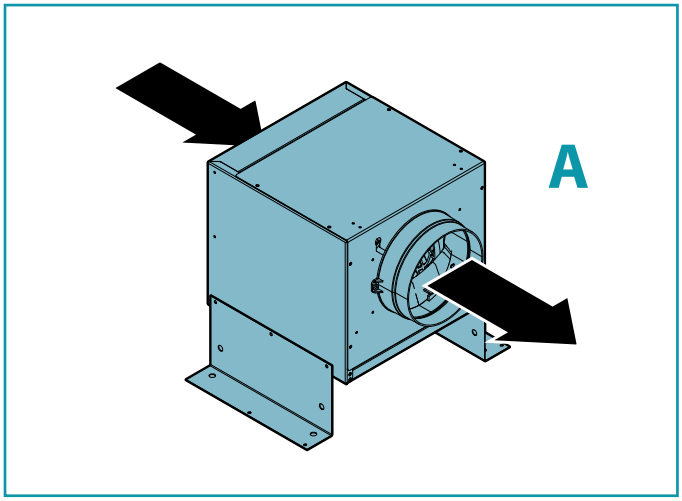


5

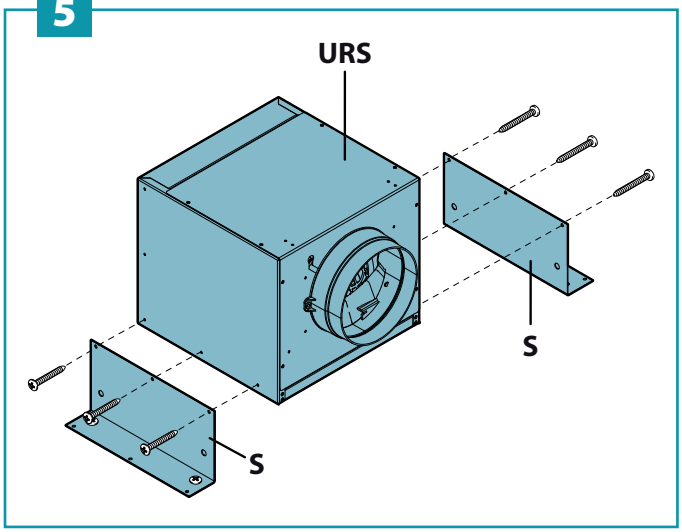


6

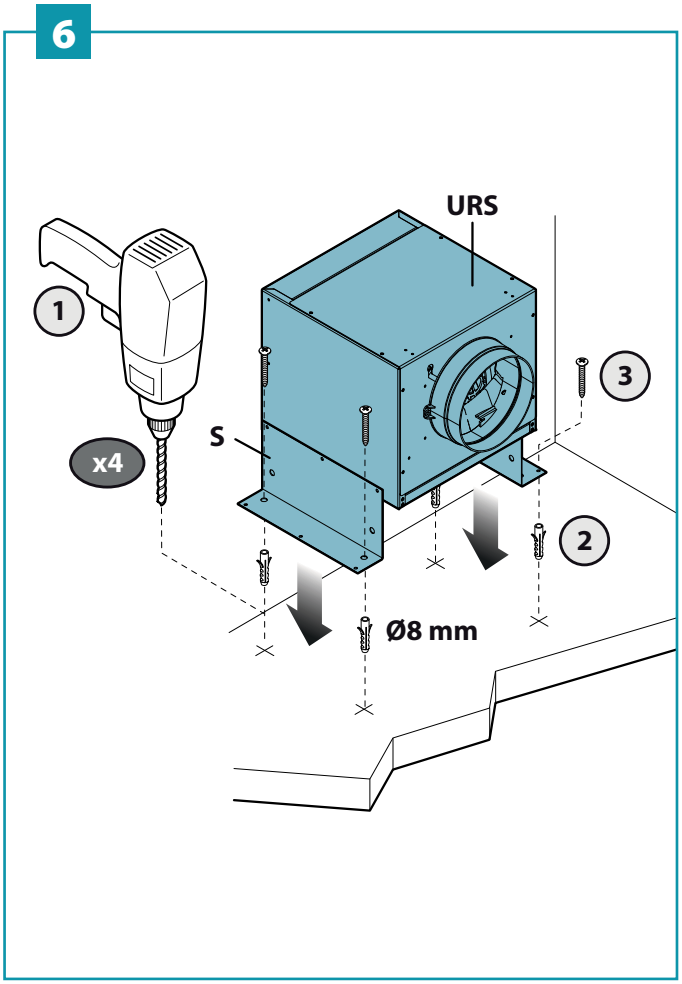


7

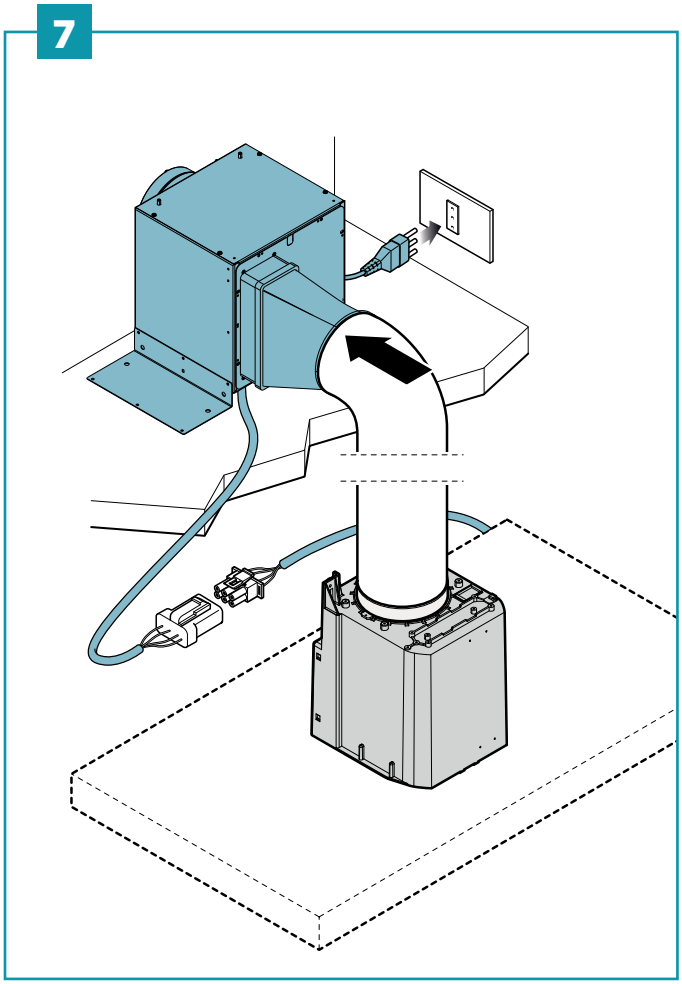

HU - A légelvezető oldalirányú mozgása

EN - Side movement of the air exhaust

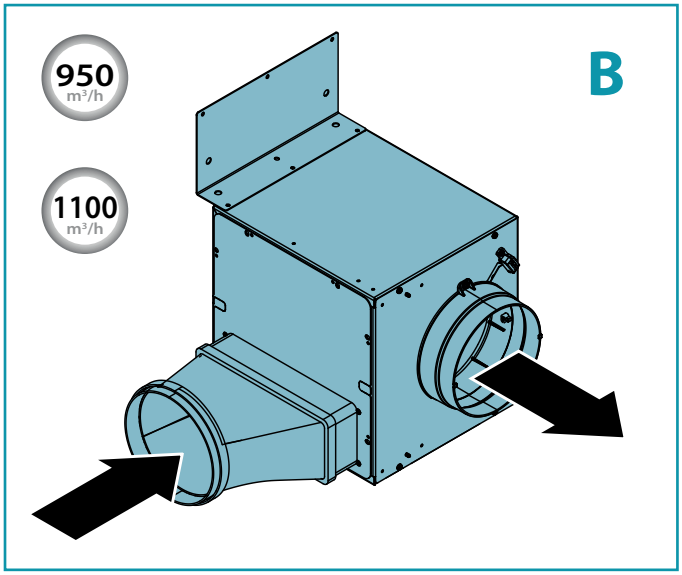


8

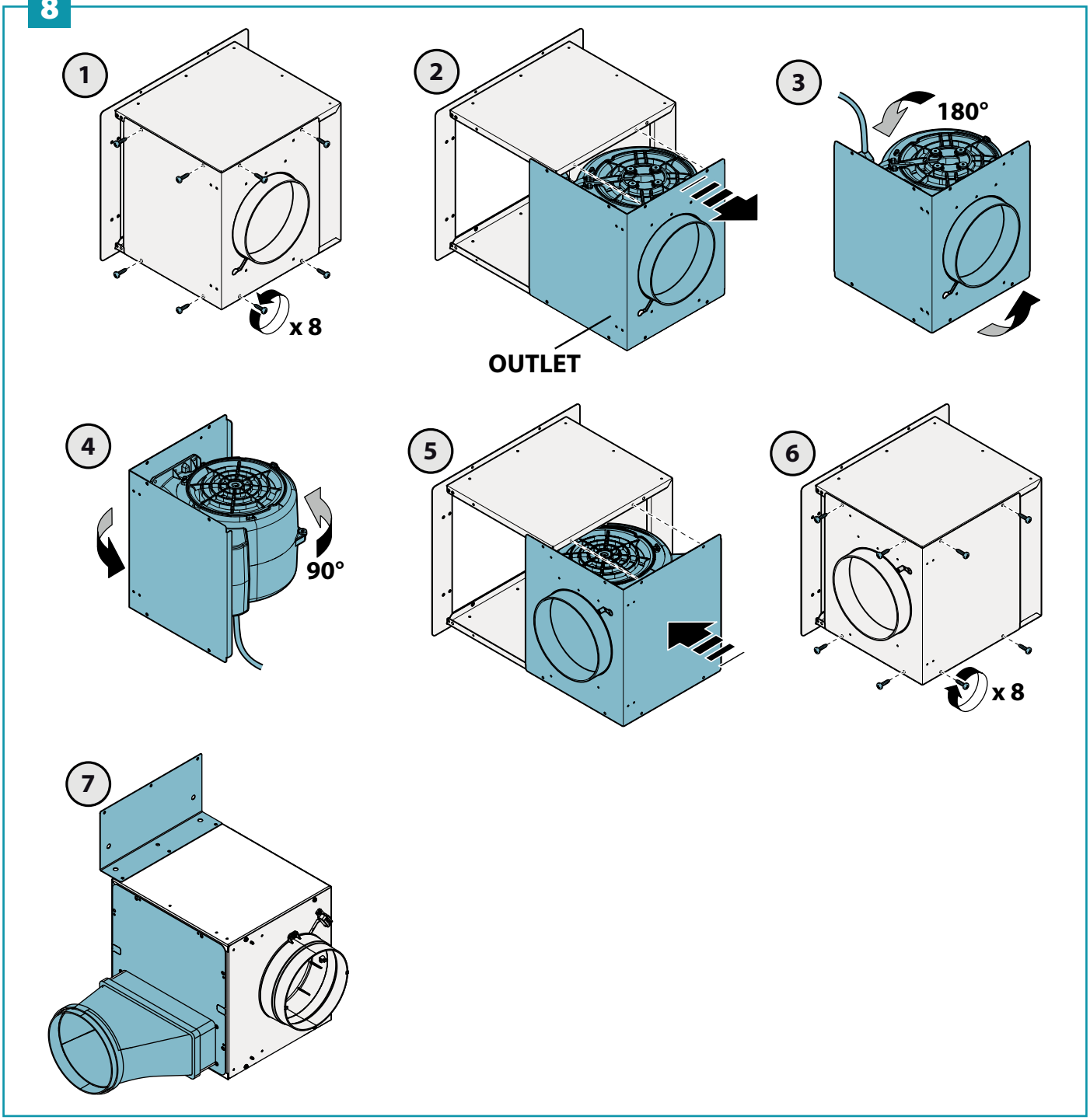

HU - A légelvezető oldalirányú mozgása

EN - Side movement of the air exhaust

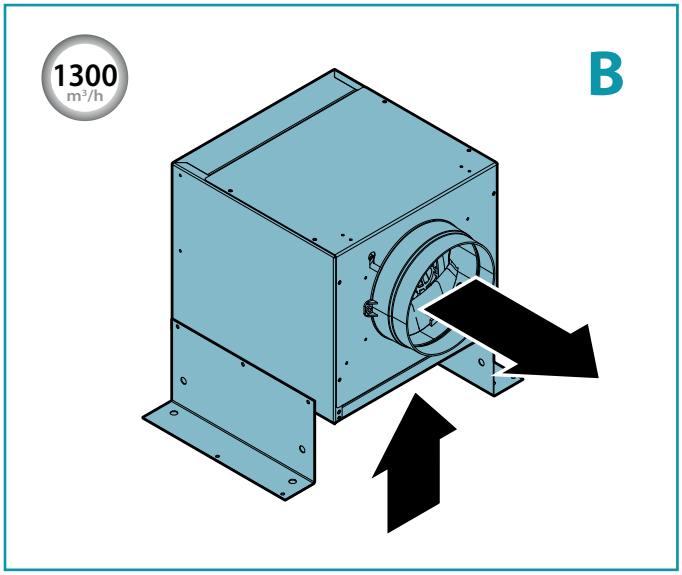


9

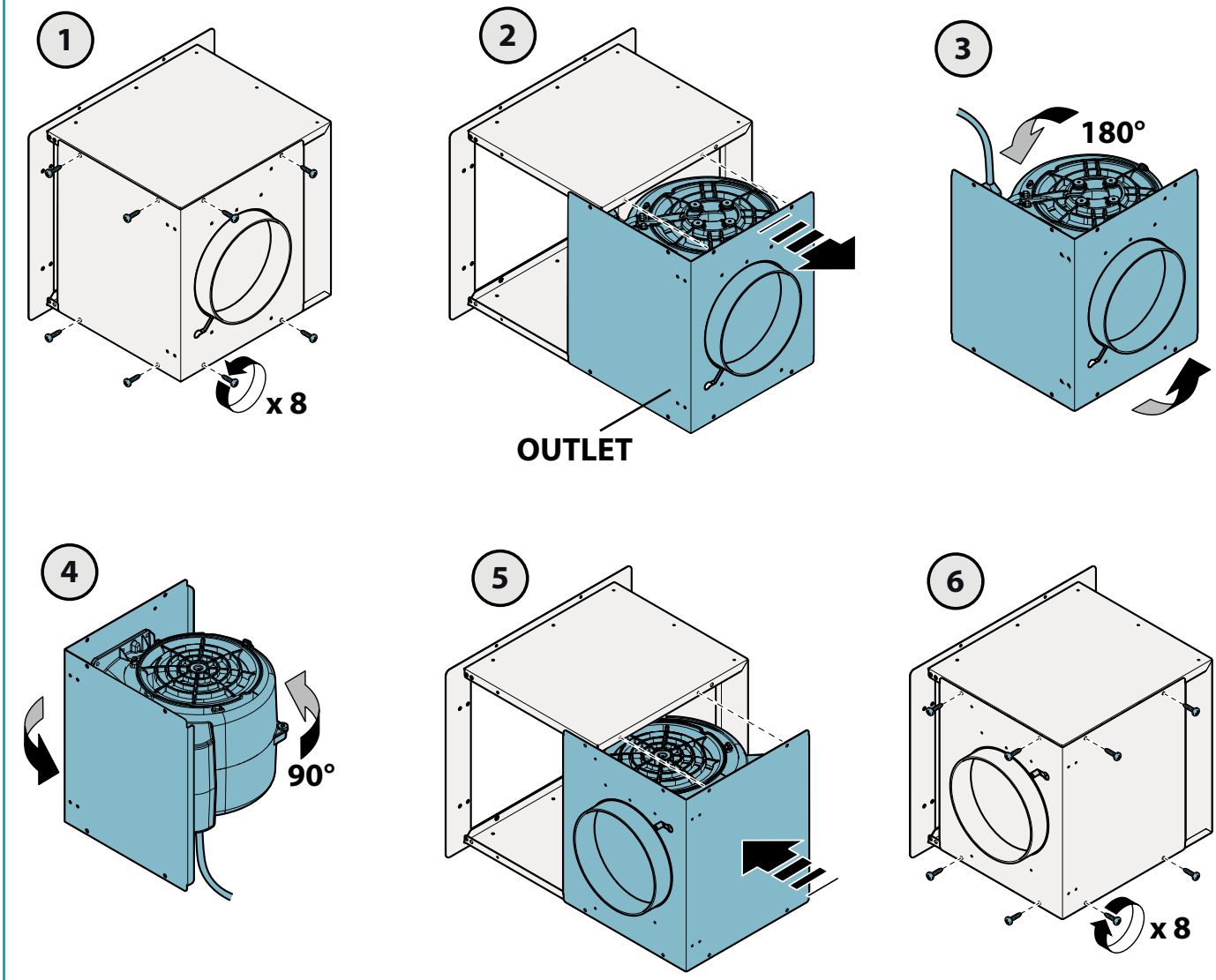

HU - Konzol felszerelése a motorra (10), motor felszerelése gipszkartonra (11), az elvezetőcső összeszerelése (12).

EN - Bracket assembly to motor (10), motor assembly to drywall (11), exhaust pipe assembly (12).

10

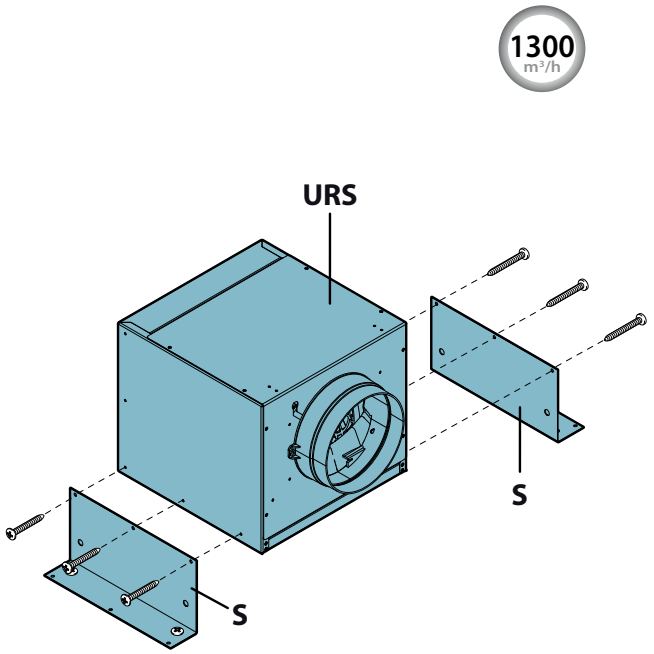


11

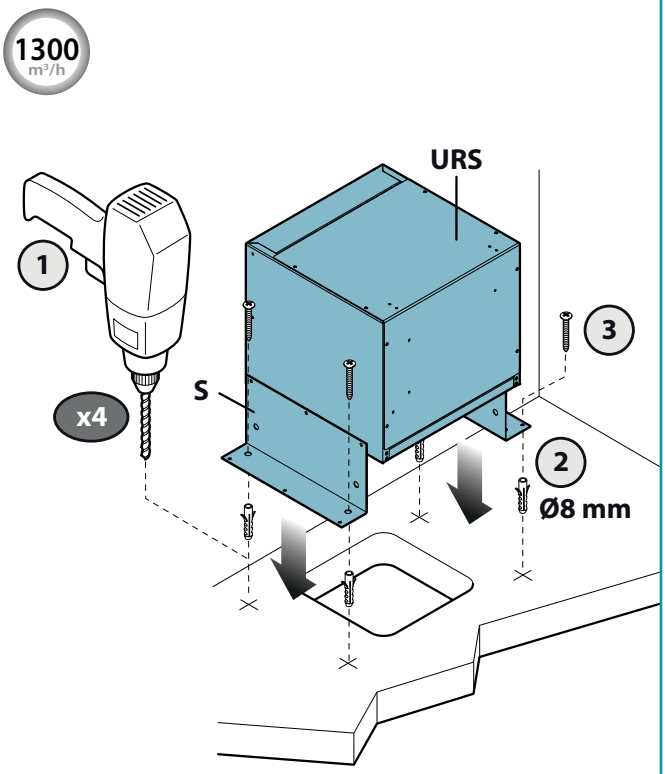


12

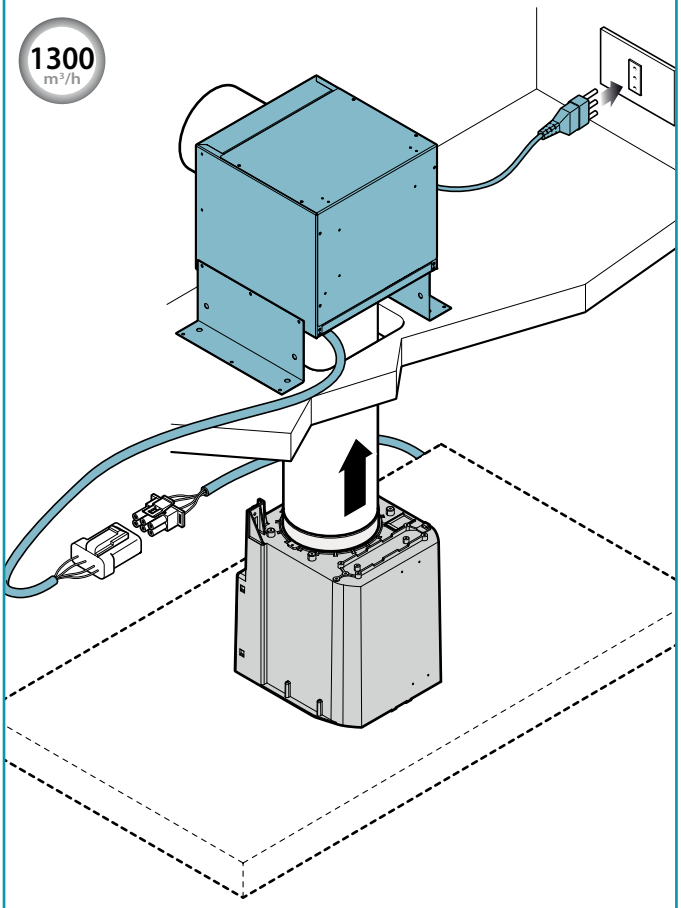

HU - Távirányítós külső motor: beszerelés mennyezeti (13), munkalapon lévő (14), fali (15), valamint sziget (16) páraelszívók esetén.

EN - Remote external motor: installation with ceiling hoods (13), worktop (14), wall (15) island (16).

13

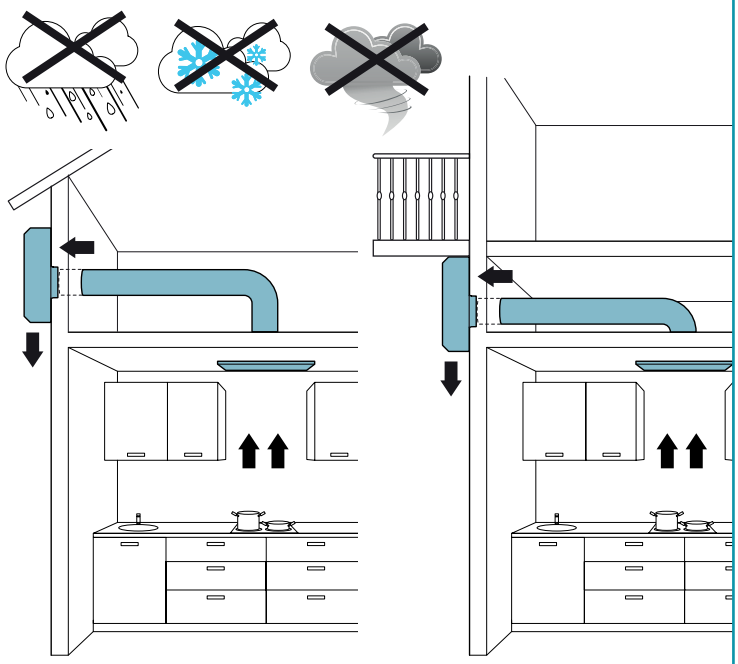

14

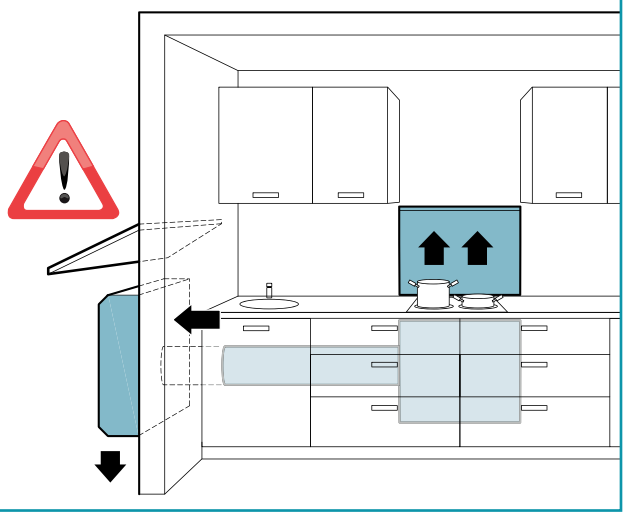

15

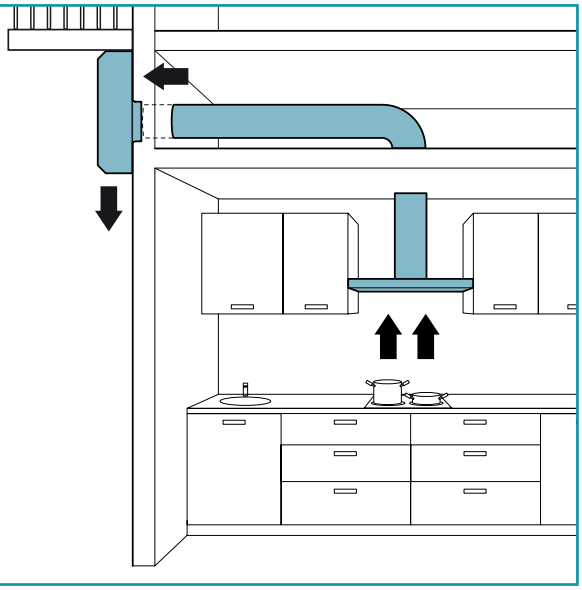

16

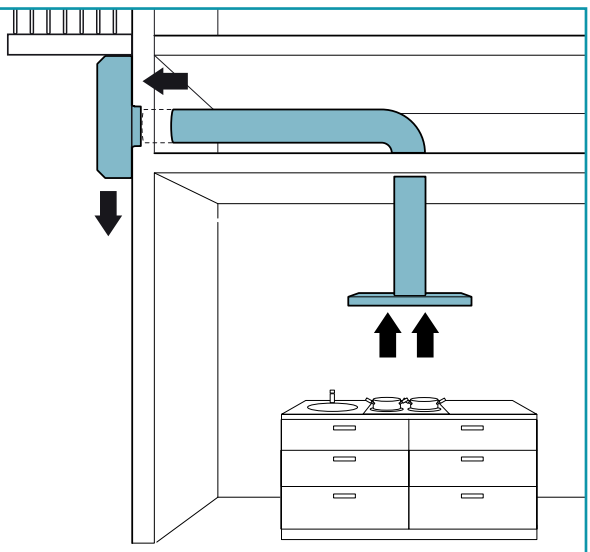

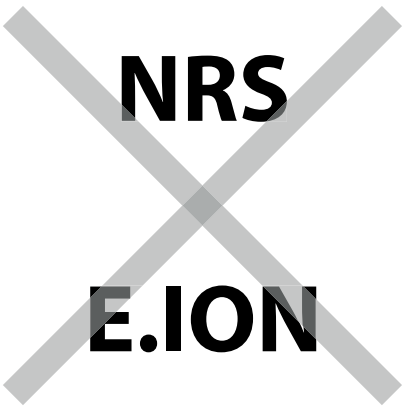

HU - Beszerelés 200 mm-es csővel, kizárólag 1300 m³/h-s motor esetén (17).

EN - 200 mm pipe installation only for 1300m³/h motor (17).

17

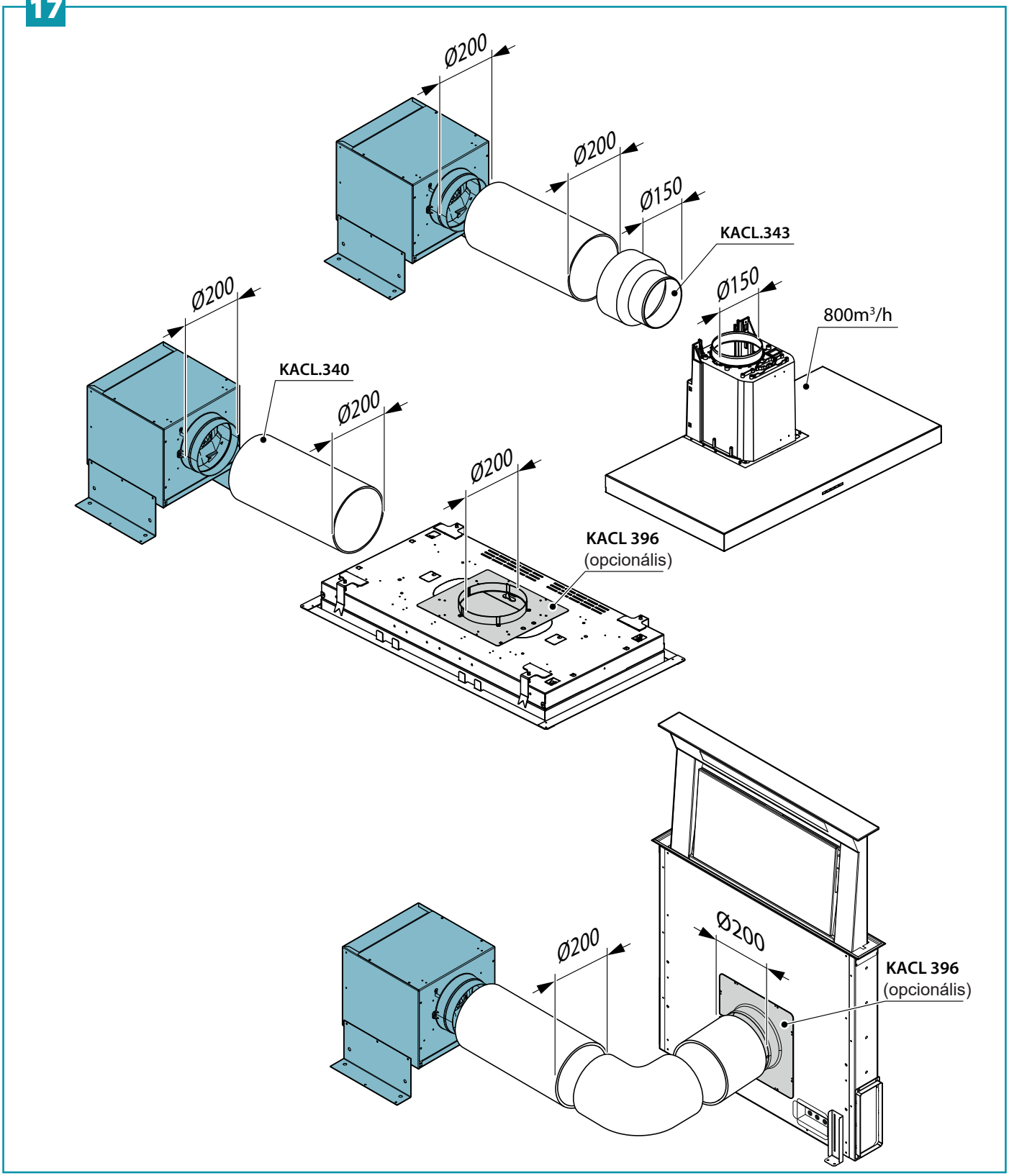

HU - Külső motor beszerelése: távolítsa el a burkolatot (18), fúrjon lyukakat a falba (19) + (20).

EN - External motor installation: remove cover (18), drill holes in the wall (19) + (20).

18

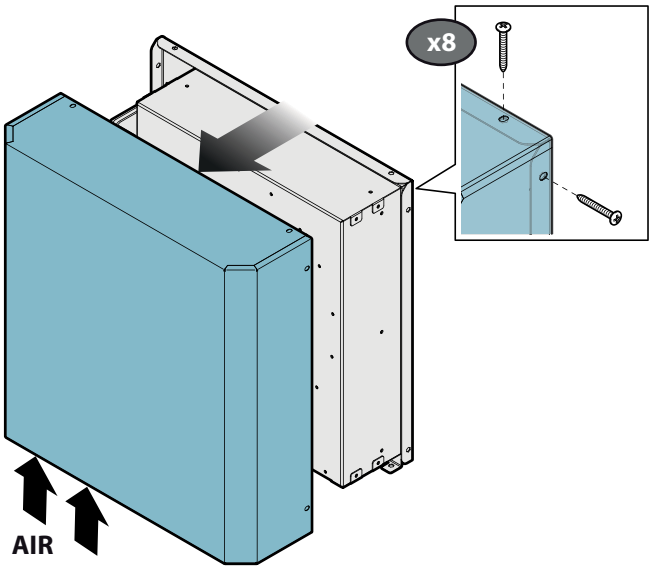


19

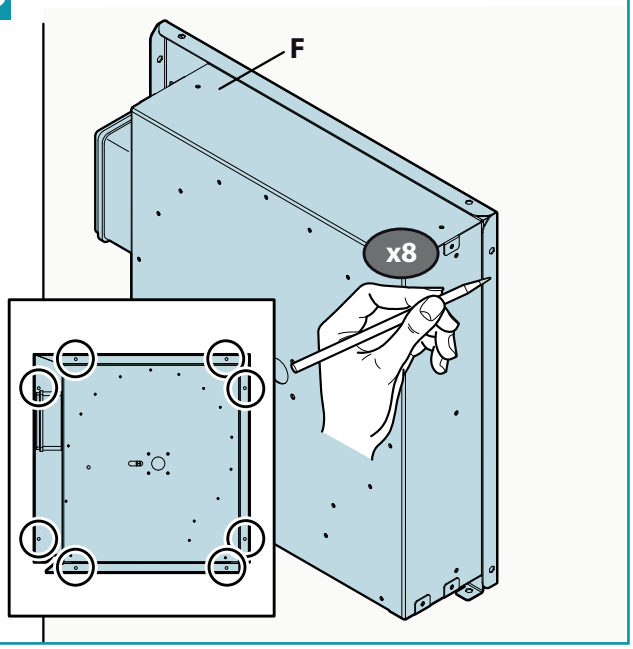


20

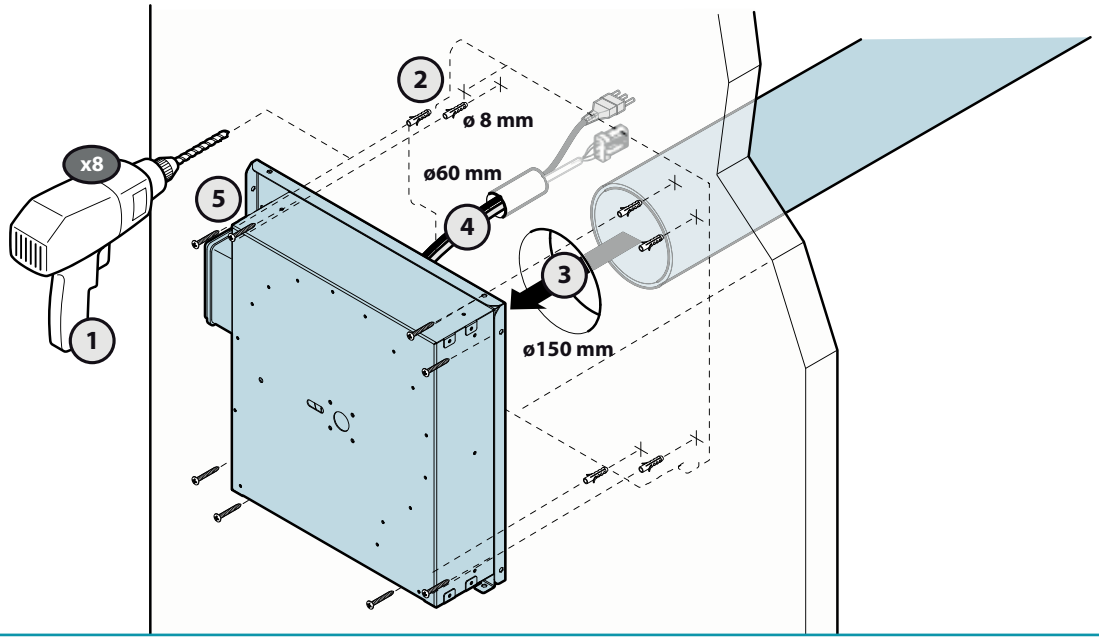

HU - Beszerelés 200 mm-es csővel, kizárólag 1500 m³/h-s motor esetén (21).

EN - 200mm pipe installation only for 1500 m³/h motor (21).

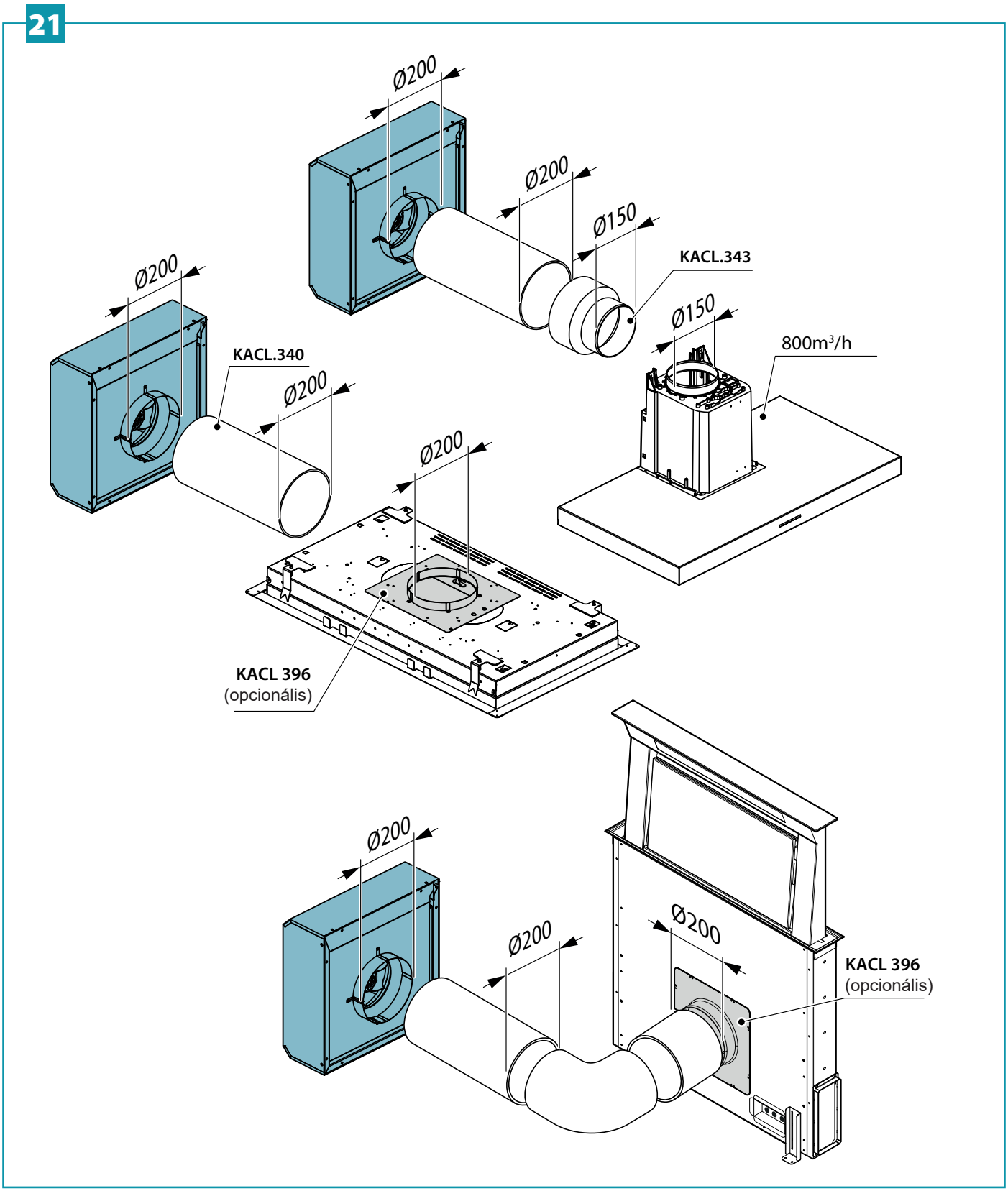

HU - Elektromos csatlakozások (22); burkolat visszaszerelése (23).

EN - Electrical connections (22); reassemble the cover (23).

22

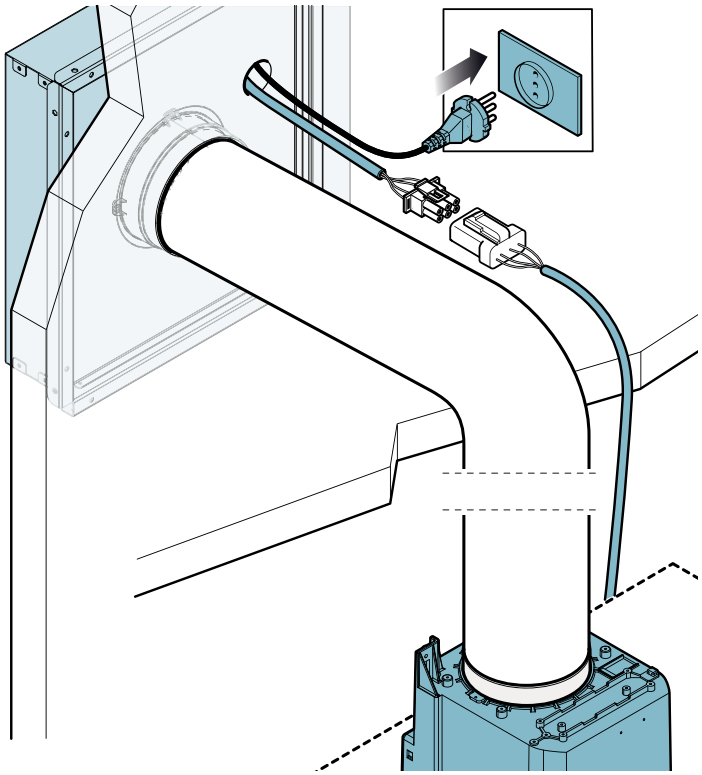

23

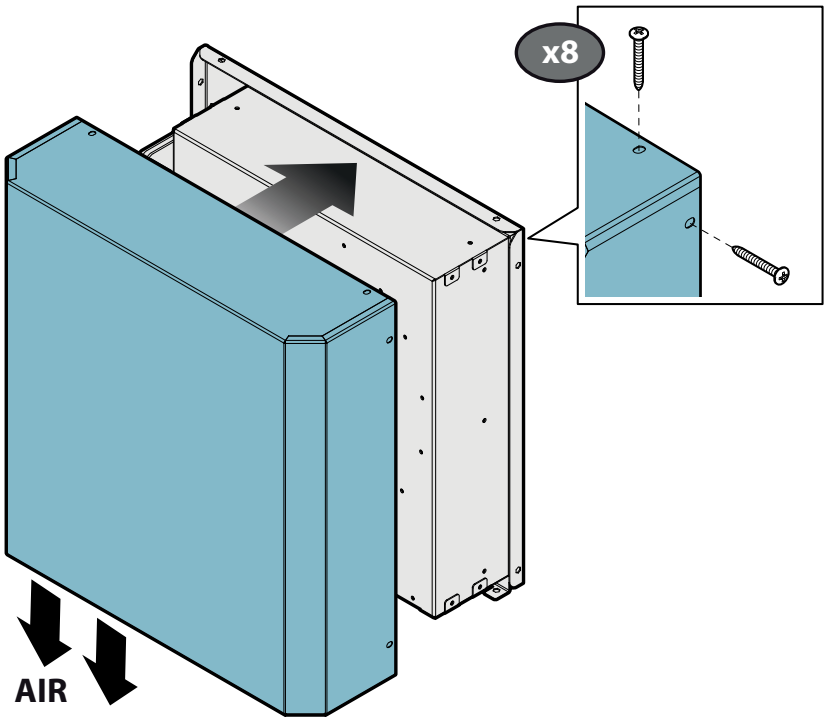

## BIZTONSÁGI UTASÍTÁSOK ÉS FIGYELMEZTETÉSEK

**A beszerelési műveleteket képzett és szakképesítéssel rendelkező szerelőknek kell elvégezniük a jelen kézikönyv utasításainak és a hatályos előírásoknak megfelelően.**

**NE használja az elszívót, ha a tápkábel vagy más alkatrészek sérültek:** válassza le az elszívót az elektromos hálózatról, és javítás céljából keresse fel a forgalmazót vagy egy hivatalos szerviz-viszonteladót.

**Ne módosítsa a berendezés elektromos, mechanikai vagy funkcionális felépítését.**

**Ne kísérelje meg személyesen megjavítani vagy cserélni. Az illetéktelen és nem hozzáértő személyek beavatkozása komoly károkat okozhat az egységben, illetve fizikai és személyi károkat okozhat, amelyekre a gyártó garanciája nem vonatkozik.**

### A BESZERELŐNEK SZÓLÓ FIGYELMEZTETÉSEK

### MŰSZAKI BIZTONSÁG

**Az elszívó felszerelése előtt ellenőrizze az egyes alkatrészek sértetlenségét és működését. Ha rendellenességeket észlel, ne folytassa a beszerelést, és vegye fel a kapcsolatot a kereskedővel.**

**NE szerelje fel az elszívót, ha esztétikai (vagy kozmetikai) hibát észlelt. Helyezze vissza az eredeti csomagolásba, és vegye fel a kapcsolatot a kereskedővel.**
**Az esztétikai (vagy kozmetikai) hibákat nem lehet bejelenteni, miután az egység beszerelésre került.**

A felszerelés során mindig használjon egyéni védőeszközöket (pl.: biztonsági cipő), és körültekintően és megfelelően viselkedjen.

Ne feledje, hogy azok a telepítési módok, amelyeknek a mellékelttől eltérő típusú rögzítőrendszerei vannak, vagy amelyek nem felelnek meg a követelményeknek, elektromos és mechanikus veszélyt okozhatnak.

Keressen egy olyan helyzetet, ahol esőtől, hótól, széltől stb. védve van, hogy megelőzze a víz és nedvesség bejutását a készülék belsejébe, mivel ez károsíthatja.

### ELEKTROMOS BIZTONSÁG

**Az elektromos rendszernek, amelyhez az elszívót csatlakoztatja, a helyi szabványoknak kell megfelelnie, és földelt csatlakozással kell ellátni, a felhasználási országban érvényes biztonsági előírásoknak megfelelően. Ezenkívül meg kell felelnie a rádió antisztatikus jellemzőkre vonatkozó európai szabványoknak.**

Az elszívó felszerelése előtt ellenőrizze, hogy a hálózati tápegység megfelel-e az egység belsejében található adattáblán feltüntetetteknek.

A telepített berendezés elektromos áramforráshoz való csatlakoztatásához használt aljzatnak elérhetőnek kell lennie: ellenkező esetben szereljen be hálózati kapcsolót az elszívó szükség szerinti leválasztásához.

Az elektromos rendszeren végrehajtott bármilyen változtatást szakképzett villanyszerelőnek kell elvégeznie.

Az előírásoknak nem megfelelő csavarok használata elektromos veszélyt okozhat.

A berendezés meghibásodása esetén ne próbálja meg saját maga megoldani a problémát, hanem forduljon a forgalmazóhoz vagy egy hivatalos szervizhez.

**Az elszívó felszerelésekor válassza le a készüléket a csatlakozó kihúzásával vagy a főkapcsoló lekapcsolásával.**

### FÜSTELVEZETÉSI BIZTONSÁG

**Ne csatlakoztassa a készüléket égésből származó füst elvezetésére szolgáló csövekhez (például kazánok, kandallók stb.)**

Az elszívó felszerelése előtt ellenőrizze, hogy betartották-e a helyiség légkivezetésére vonatkozó minden hatályos előírást.

### FELHASZNÁLÓI FIGYELMEZTETÉSEK

**Ezeket a figyelmeztetéseket az Ön és mások személyes biztonsága érdekében állítottuk össze. Ezért kérjük, hogy figyelmesen olvassa el a kézikönyvet, mielőtt használatba venné vagy tisztítaná a készüléket.**

**A gyártó nem vállal felelősséget olyan, személyek vagy kisállatok által elszenvedett sérülésekért vagy tárgyakban keletkezett károkért, amelyeket közvetlenül vagy közvetett módon a jelen kézikönyvben feltüntetett biztonsági figyelmeztetések figyelmen kívül hagyása eredményezett.**

**A későbbi használathoz elengedhetetlen, hogy ezt a kézikönyvet a berendezéssel együtt tárolja.**

Ha a berendezést eladják vagy átadják egy másik személynek, biztosítsa, hogy a kézikönyv is szállításra kerüljön, hogy az új felhasználó tisztában legyen az elszívó működésével és a figyelmeztetésekkel.

A rozsdamentes acél elszívót a felszerelés után meg kell tisztítani, hogy eltávolítsa a védőragasztó maradékát, valamint a zsír- és olajfoltokat, amelyek visszafordíthatatlan károkat okozhatnak az elszívó felületén. Az egység megfelelő tisztításához a gyártó javasolja a mellékelt nedves törlőkendők használatát, amelyek külön is kaphatók.

Ragaszkodjon az eredeti alkatrészekhez.

## RENDELTETÉSSZERŰ HASZNÁLAT

**A berendezés kizárólag nem professzionális, háztartási konyhában készült ételekből származó füst és pára elvezetésére szolgál: minden egyéb használat nem megfelelőnek minősül. A nem megfelelő használat károkat okozhat személyeknek, dolgoknak, háziállatoknak, és mentesíti a gyártót minden felelősség alól.**

A készüléket 8 évesnél idősebb gyermekek és csökkent fizikai, érzékszervi és szellemi képességekkel rendelkező, vagy tapasztalattal vagy ismeretekkel nem rendelkező személyek is használhatják, feltéve, hogy ezt felügyelet mellett teszik, vagy miután megkapták az utasításokat a berendezés használatához és megértették a kapcsolódó veszélyeket.

Gyermekeknek tilos a berendezéssel játszani. Gyermekek felügyelet nélkül nem végezhetik a felhasználó által végzett tisztítást és karbantartást.

## HASZNÁLATI ÉS TISZTÍTÁSI FIGYELMEZTETÉSEK

**Tisztítás vagy karbantartási műveletek elvégzése előtt áramtalanítsa a készüléket a csatlakozó kihúzásával vagy a főkapcsoló lekapcsolásával.**

**Ha egyidejűleg más, gázt vagy más üzemanyagot használó készülékeket (kazán, kályha, kandallók stb.) is használnak, ügyeljen arra, hogy a helyiség, ahol a füst kibocsátásra kerül, jól szellőztetett legyen, a helyi előírásoknak megfelelően.**

# TELEPÍTÉS
## csak képzett személyzet részére

**Az elszívó felszerelése előtt figyelmesen olvassa el a „BIZTONSÁGI ÚTMUTATÓ ÉS FIGYELMEZTETÉSEK” című fejezetet.**

### MŰSZAKI JELLEMZŐK

A műszaki specifikációkat az elszívó belsejében található címkék mutatják be.

### ELEKTROMOS BEKÖTÉS

**(csak képzett személyek részére)**

**Mielőtt bármilyen műveletet elvégezne az elszívón, válassza le a készüléket az elektromos hálózatról.**

**Ügyeljen arra, hogy az elszívó belsejében levő vezetékek ne legyenek lecsatlakoztatva vagy elvágva: sérülés esetén vegye fel a kapcsolatot a legközelebbi szervizzel. Az elektromos csatlakoztatással kapcsolatban tájékozódjon képzett szakembernél.**

**A csatlakoztatást a hatályos törvények és rendelkezések betartásával kell elvégezni.**

**Mielőtt az elszívót az elektromos hálózatra csatlakoztatná, ellenőrizze, hogy:**

- a feszültség-ellátás megfelel az elszívó belsejében található adattáblán feltüntetett adatoknak;
- az elektromos rendszer megfelelő és képes elviselni a terhelést (lásd a főzőlap belsején található műszaki előírásokat).
- a tápcsatlakozó és a kábel nincs kitéve 70°C-ot meghaladó hőmérsékletnek;
- az áramellátó rendszert hatékonyan és megfelelően van földelve, a hatályos előírásoknak megfelelően;
- az elszívó csatlakoztatásához használt aljzat elérhető helyen van.

Abban az esetben, ha:

- csatlakozódugó nélküli kábelekkel felszerelt eszközök esetén szabványos csatlakozódugót kell használni. A vezetékeket az alábbiak szerint kell csatlakoztatni: sárga-zöld - földelés, kék - semleges, barna - fázis. A csatlakozót megfelelő biztonsági aljzathoz kell csatlakoztatni.
- rögzített berendezések, amelyek nincsenek ellátva tápkábellel és csatlakozóval vagy bármilyen más eszközzel, amely biztosítja az elektromos hálózatról való leválasztást, érintkezői olyan nyílási hézaggal rendelkezzenek, amely lehetővé teszi a teljes leválasztást a III. túlfeszültség kategóriában.
  Az említett leválasztó eszközöket a hálózati tápegységen a telepítési előírásoknak megfelelően kell biztosítani.

A sárga/zöld földelőkábelt nem szabad leválasztani a kapcsolóval.

A gyártó nem vállal felelősséget a biztonsági előírások be nem tartásáért.

### FÜST-/PÁRAELVEZETÉS

### KÜLSŐ ELSZÍVÓ (SZÍVÁS)

Ebben a változatban a füst és a pára a kivezetőcsövön keresztül a szabadba ürül.
Ebből a célból az elszívó kimeneti csatlakozóját csővel kell csatlakoztatni egy külső kimenethez.

A kimeneti cső:

- átmérője nem lehet kisebb az elszívó csatlakozójának átmérőjénél.
- enyhén lejtsen a vízszintes szakaszokban, hogy megakadályozza a kondenzvíz visszafolyását a motorba.
- rendelkezzen a szükséges kanyarokkal.
- hossza legalább a minimálisan szükséges hosszúság legyen a rezgések elkerülése és az elszívó szívóteljesítményének csökkentése érdekében.

A csöveket szigetelnie kell, ha azok hideg környezeten haladnak át.

*Eltérés Németország esetében:*
*ha a konyhai páraelszívót egy időben használják olyan készülékekkel, amelyek nem villamos energiával működnek, a helyiség negatív nyomása nem haladhatja meg a 4 Pa (4 x 10-5 bar) értéket.*

### ÖSSZESZERELÉSI ÚTMUTATÓ

**csak képzett személyzet részére**

**Az elszívó különféle konfigurációkban telepíthető.**
**Az általános összeszerelési lépések minden telepítésre vonatkoznak; minden esetben kövesse a szükséges telepítéshez megadott lépéseket.**

## ÁRTALMATLANÍTÁS A HASZNOS ÉLETTARTAM VÉGÉN

A készüléken áthúzott szemetes vagy hulladékgyűjtő szimbólum azt jelenti, hogy a **termék WEEE**, azaz azaz „elektromos és elektronikus berendezések hulladéka", tehát **nem szabad ártalmatlanítani szokásos, nem szelektált hulladékkal** (azaz „vegyes háztartási hulladékkal"), hanem külön kell ártalmatlanítani, hogy újrafelhasználásuk céljából különleges feldolgozás vagy különleges kezelés történjen a környezetre ártalmas anyagok eltávolítása és biztonságos ártalmatlanítása, valamint az újrahasznosítható nyersanyagok eltávolítása érdekében. Ezeknek a termékeknek a megfelelő ártalmatlanítása hozzájárul az értékes erőforrások megőrzéséhez, és segítségével elkerülhetők az egészségre és a környezetre gyakorolt lehetséges negatív hatások, amelyeket a hulladék nem megfelelő ártalmatlanítása okozhat.

Kérjük, vegye fel a kapcsolatot a helyi hatóságokkal, hogy további információt kapjon a legközelebbi kijelölt hulladékgyűjtő pontról. Az ilyen hulladék nem megfelelő ártalmatlanításáért kiszabható szankciókat a nemzeti jogszabályoknak megfelelően lehet alkalmazni.

### INFORMÁCIÓ AZ ÁRTALMATLANÍTÁSRÓL AZ EURÓPAI UNIÓ ORSZÁGAIBAN

Az EU WEEE-irányelvet az egyes országokban eltérően alkalmazzák, ennek megfelelően, ha a készüléket ártalmatlanítani kívánja, javasoljuk, hogy vegye fel a kapcsolatot a helyi hatóságokkal vagy a kereskedővel, hogy megtudja, mi a helyes ártalmatlanítási módszer.

### INFORMÁCIÓ AZ ÁRTALMATLANÍTÁSRÓL A NEM EURÓPAI UNIÓS ORSZÁGOKBAN

Az áthúzott szemetes vagy hulladékgyűjtő szimbólum csak az Európai Unióban érvényes: ha a készüléket más országban kívánja ártalmatlanítani, javasoljuk, hogy vegye fel a kapcsolatot a helyi hatóságokkal vagy a kereskedővel, hogy megtudja, mi a helyes ártalmatlanítási módszer.

**FIGYELEM!**

A gyártó fenntartja a jogot, hogy bármikor, előzetes értesítés nélkül változtasson a berendezésen. A kézikönyv nyomtatásához, fordításához és akár részleges sokszorosításához a gyártó engedélyére van szükség.
A kézikönyvben szereplő műszaki információk, grafikus ábrák és jellemzők tájékoztató jellegűek, és nem tehetők közzé.
Ez a kézikönyv olasz nyelven készült. A gyártó nem vállal felelősséget az esetleges átirati vagy fordítási hibákért.

## SAFETY INSTRUCTIONS AND WARNINGS

**Installation operations are to be carried out by skilled and qualified installers in accordance with the instructions in this booklet and in compliance with the regulations in force.**

**DO NOT use the hood if the power supply cable or other components are damaged**: disconnect the hood from the electrical power supply and contact the Dealer or an authorised Servicing Dealer for repairs.

**Do not modify the electrical, mechanical or functional structure of the equipment.**

**Do not personally try to carry out repairs or replacements. Interventions carried out by incompetent and unauthorised persons can cause serious damage to the unit or physical and personal harm, not covered by the Manufacturer's warranty.**

### WARNINGS FOR THE INSTALLER

### TECHNICAL SAFETY

**Before installing the hood, check the integrity and function of each part. Should anomalies be noted, do not proceed with installation and contact the Dealer.**

**Do NOT install the hood if an aesthetic (or cosmetic) defect has been detected. Put it back into its original package and contact the dealer.**

**No claim can be made for aesthetic (or cosmetic) defects once it has been installed.**

During installation, always use personal protective equipment (e.g.: Safety shoes) and adopt prudent and proper conduct.

Keep in mind that installations with different types of fastening systems from those supplied, or which are not compliant, can cause electrical and mechanical seal danger.

**Identify a position that provides protection from the rain, snow, wind, etc. to prevent water and moisture from entering inside the appliance, as they could damage it.**

### ELECTRICAL SAFETY

**The electrical system to which the hood is to be connected must be in accordance with local standards and supplied with earthed connection in compliance with safety regulations in the country of use. It must also comply with European standards regarding radio antistatic properties.**

Before installing the hood, check that the electrical mains power supply corresponds with what is reported on the identification plate located inside the hood.

The socket used to connect the installed equipment to the electrical power supply must be within reach: otherwise, install a mains switch to disconnect the hood when required.

Any changes to the electrical system must be carried out by a qualified electrician.

Use of non-compliant screws with these instructions can lead to danger of an electrical nature.

Do not try to solve the problem yourself in the event of equipment malfunction, but contact the Dealer or an authorised Servicing Department for repairs.

**When installing the hood, disconnect the equipment by removing the plug or switching off the main switch.**

### FUMES DISCHARGE SAFETY

**Do no connect the equipment to discharge pipes of fumes produced from combustion (for example boilers, fireplaces, etc.).**

Before installing the hood, ensure that all standards in force regarding discharge of air out of the room have been complied with.

### USER WARNINGS

**These warnings have been drawn up for your personal safety and those of others. You are therefore kindly asked to read the booklet carefully in its entirety before using the or cleaning the equipment.**

**The Manufacturer declines all responsibility for any damage caused directly, or indirectly, to persons, things and pets as a consequence of failing to comply with the safety warnings indicated in this booklet.**

**It is imperative that this instructions booklet is kept together with the equipment for any future consultation.**

If the equipment is sold or transferred to another person, make sure that the booklet is also supplied so that the new user can be made aware of the hood's operation and relative warnings.

After the stainless steel hood has been installed, it will need to be cleaned to remove any residues remaining from the protection adhesive as well as any grease and oil stains which, if not removed, can cause irreversible damage to the hood surface. To properly clean the unit, the manufacturer recommends using the supplied moist wipes, which are also available sold separately.

Insist on original spare parts.

## INTENDED USE

**The equipment is solely intended to be used to extract fumes generated from cooking food in non-professional domestic kitchens: any other use is improper. Improper use can cause damage to persons, things, pets and exempts the Manufacturer from any liability.**

The equipment can be used by children over the age of 8 and by persons with reduced physical, sensory and mental abilities, or with no experience or knowledge, as long as they do so under supervision or after having received relative instructions regarding safe use of the equipment and understanding of the dangers connected to it.
Children are not to play with the equipment. Cleaning and maintenance by the user must not be carried out by children without supervision.

## USE AND CLEANING WARNINGS

**Before cleaning or carrying out maintenance operations, disconnect the equipment by removing the plug or switching off the main switch.**

**If other appliances that use gas or other fuels are being used at the same time (boiler, stove, fireplaces, etc.), make sure the room where the fumes are discharged is well-ventilated, in compliance with the local regulations.**

## INSTALLATION
**only intended for qualified personnel**

**Before installing the hood, carefully read the chapter 'SAFETY INSTRUCTIONS AND WARNINGS'.**

### TECHNICAL FEATURES

The technical specifications are exhibited on the labels located inside the hood.

### ELECTRICAL CONNECTION
**(only intended for qualified personnel)**

**Disconnect the equipment from electrical mains power supply before carrying out any operations on the hood.**
**Ensure that the wires inside the hood are not disconnected or cut: in the event of damage, contact your nearest Servicing Department.**
**Refer to qualified personnel for electrical connections.**
**Connection must be carried out in compliance with the provisions of law in force.**

Before connecting the hood to the electrical mains power supply, check that:
- voltage supply corresponds with what is reported on the data plate located inside the hood;
- the electrical system is compliant and can withstand the load (see the technical specifications located inside the hood);
- the power supply plug and cable do not come into contact with temperatures exceeding 70 °C;
- the power supply system is effectively and properly connected to earth in compliance with regulations in force;
- the socket used to connect the hood is within reach.

In case of:
- devices fitted with cables without a plug: the type of plug to use is a "standardised" one. The wires must be connected as follows: yellow-green for earthing, blue for neutral and brown for the phase. The plug must be connected to an adequate safety socket.
- fixed equipment not provided with a power supply cable and plug, or any other device that ensures disconnection from the electrical mains, with an opening gap of the contacts that enables total disconnection in overvoltage category III conditions.
  Said disconnection devices must be provided in the mains power supply in compliance with installation regulations.

The yellow/green earth cable must not be cut off by the switch.
The Manufacturer declines all responsibility for failure to comply with the safety regulations.

### FUMES DISCHARGE

#### EXTERNAL EXHAUST HOOD (SUCTION)

In this version the fumes and vapours are discharged outside through the exhaust pipe.
To this end, the hood outlet fitting must be connected via a pipe, to an external output.

The outlet pipe must have:
- a diameter not less than that of the hood fitting.
- a slight slope downwards (drop) in the horizontal sections to prevent condensation from flowing back into the motor.
- the minimum required number of bends.
- the minimum required length to avoid vibrations and reduce the suction performance of the hood.
  You are required to insulate the pipes if it passes through cold environments.

*Deviation for Germany:*
*when the kitchen hood is used at the same time as appliances that are powered by energy other than electricity, the negative pressure in the room must not exceed 4 Pa (4 x 10-5 bar).*

### ASSEMBLY INSTRUCTIONS
**only intended for personnel qualified**

**The hood can be installed in various configurations.**
**The generic assembly steps apply to all installations; for each case, follow the specific steps provided for the required installation.**

# DISPOSAL AFTER END OF USEFUL LIFE

The crossed-out trash or refuse bin symbol on the appliance means that **the product is WEEE**, i.e. "Waste electrical and electronic equipment", accordingly **it must not be disposed of with regular unsorted waste** (i.e. with "mixed household waste"), but it must be disposed of separately so that it can undergo specific processing for its re-use, or a specific treatment, to remove and safely dispose of any substances that may be harmful to the environment and remove the raw materials that can be recycled. Proper disposal of these products contributes to saving valuable resources and avoid potential negative effects on personal health and the environment, which may be caused by inappropriate disposal of waste.
You are kindly asked to contact your local authorities for further information regarding the designated waste collection points nearest to you. Penalties for improper disposal of such waste can be applied in compliance with national regulations.

## INFORMATION ON DISPOSAL IN EUROPEAN UNION COUNTRIES

The EU WEEE Directive was implemented differently in each country, accordingly, if you wish to dispose of this appliance we suggest contacting your local authorities or dealer to find out what the correct method of disposal is.

## INFORMATION ON DISPOSAL IN NON-EUROPEAN UNION COUNTRIES

The crossed-out trash or refuse bin symbol is only valid in the European Union: if you wish to dispose of this appliance in other countries, we suggest contacting your local authorities or dealer to find out what the correct method of disposal is.

**WARNING!**

The Manufacturer reserves the right to make changes to the equipment at any time and without prior notice. Printing, translation and reproduction, even partial, of this manual are bound by the Manufacturer's authorisation.
Technical information, graphic representations and specifications in this manual are for information purposes and cannot be divulged.
This manual is written in Italian. The Manufacturer is not responsible for any transcription or translation errors.

falmec

Az életţ inspirálja.

# Külső motoros páraelszívó rendszer telepítési segédlet

A páraelszívás során két jól elkülöníthető zaj keletkezik.

Az egyik, és egyben a legjelentősebbnek mondható a motor által keltett zaj. A másik a zsírfilteren nagy sebességgel áthaladó levegő zaja.

Külső motoros rendszer esetében mivel a motor a páraelszívó ernyőből kikerül, és tőle távolabb kerül elhelyezésre, az előzőekben leírt motorzaj teljesen megszüntethető. A páraelszívó ernyő a távolabb lévő motorral egy vezérlőkábel segítségével kommunikál, ezzel lehet bekapcsolni a készüléket és fokozatokat is állítani.

***Külső motoros páraelszívó rendszer tervezése és telepítése esetén megfelelő távolságot kell biztosítani a páraelszívó ernyő és az adott külső motor között.***

Nézzünk egy-két példát:

Ha egy falra felszerelt páraelszívó ernyő mögötti kivezetés végére elhelyezünk egy SEM2-es (külső fali) motort, akkor az üzemeltetése esetén a rövid távolságnak köszönhetően a légtechnikai csövön keresztül „visszahalljuk" a motor zaját.

Itt meg kell megjegyezni, hogy az ilyen telepítés esetén is halkabb megoldást kapunk, mint egy azonos teljesítményű belső motoros páraelszívó megoldásnál, de nem kapjuk meg azt a feltétlen komfortérzetet, mint amit egy külső motoros rendszer nyújthat nekünk.

Ugyanilyen hibás kivitelezés például egy sziget páraelszívó esetén a SEM1-es (légtechnikai cső közbe telepíthető) motort, közvetlenül a páraelszívó ernyő közelében az álmennyezetben elhelyezni, vagy födémáttörés esetén közvetlenül az átvezetés mellé telepíteni azt.

***Tehát minden esetben a kívánt cél elérése érdekében hagyjunk megfelelő távolságot a páraelszívó ernyő és az adott külső motor között, ami minimum 3m.***

Ha a fentiekben leírt minimum 3 méteres kivezetési távolságra nincs lehetőség, akkor választhatjuk az extra csendes (akár 85%-kal halkabb, mint egy azonos elszívási teljesítménnyel rendelkező hagyományos készülék), nagyteljesítményű, belső motoros Falmec NRS rendszerű páraelszívókat. Az NRS termékcsalád egyik jelentős fejlesztése az a zajcsökkentő rendszer, amely a motor és a légáramlási út különleges kialakításának, valamint ezek speciális szigetelésének köszönhetően különlegesen csendes megoldást biztosít.

Javaslatunk a kivezetésre:

**A legtökéletesebb légtechnikai kivezetést akkor kapjuk, ha a fentikben leírt távolságon túl sima, merevfalu légtechnikai csőrendszert és elemeit alkalmazzuk, valamint hő és zajszigetelést is használunk a kivitelezés során.**

MULTIKOMPLEX BUDAPEST KFT
a páraelszívók szakértője
1995 óta

**Falmec S.p.A**

**via dell'Artigianato, 42 z.i.**
**31029 Vittorio Veneto**
**Treviso — Olaszország**
**info@falmec.com**
**falmec.com**

Codice / Kód
Matricola / Sorozatszám

Kód 110031056 Kiadás: 2021. 02.