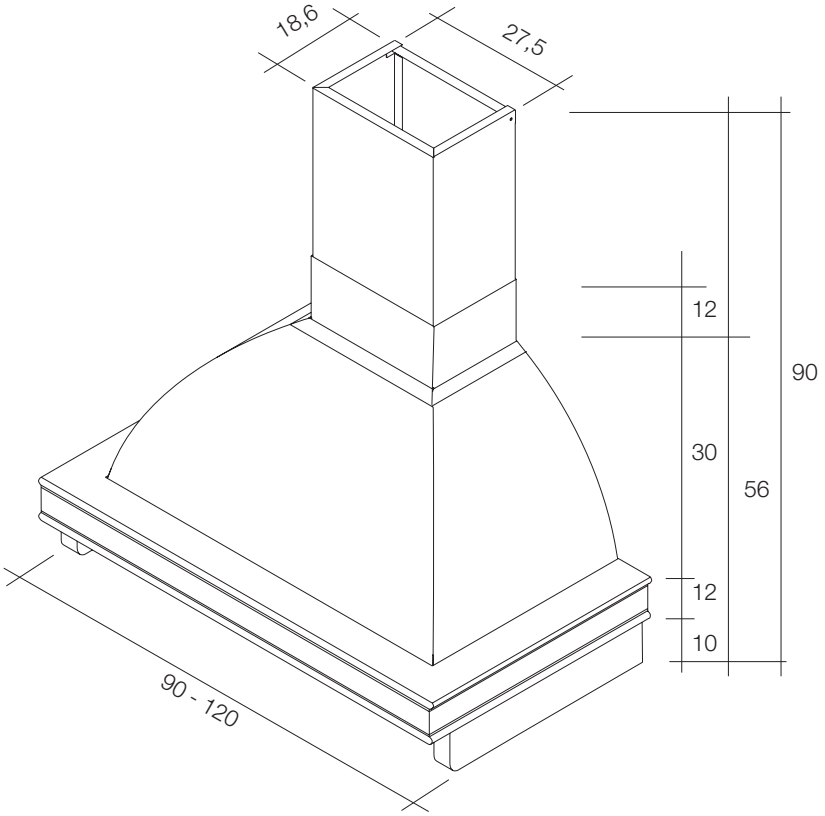athena