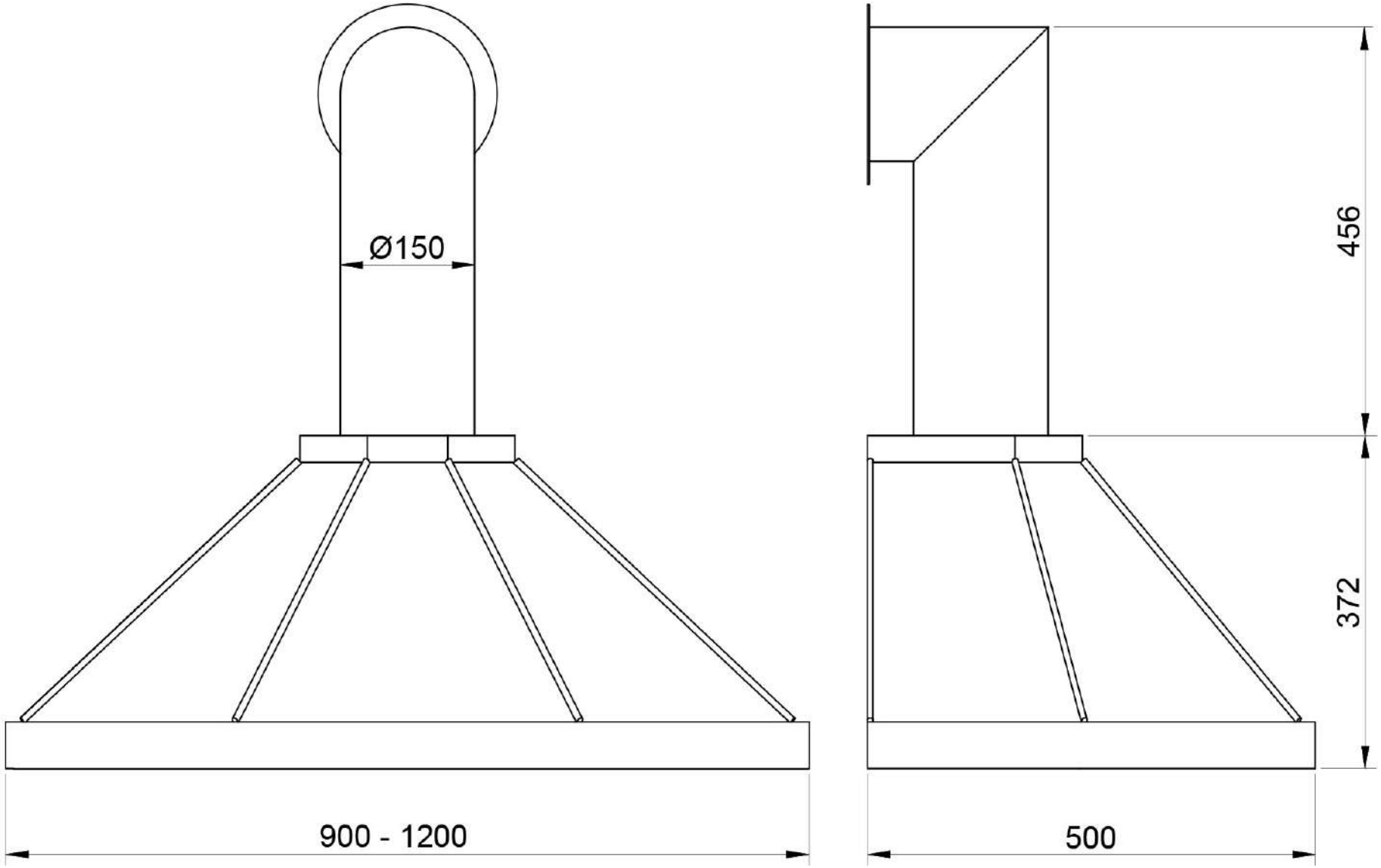
Ø150
900 - 1200
456
372
500