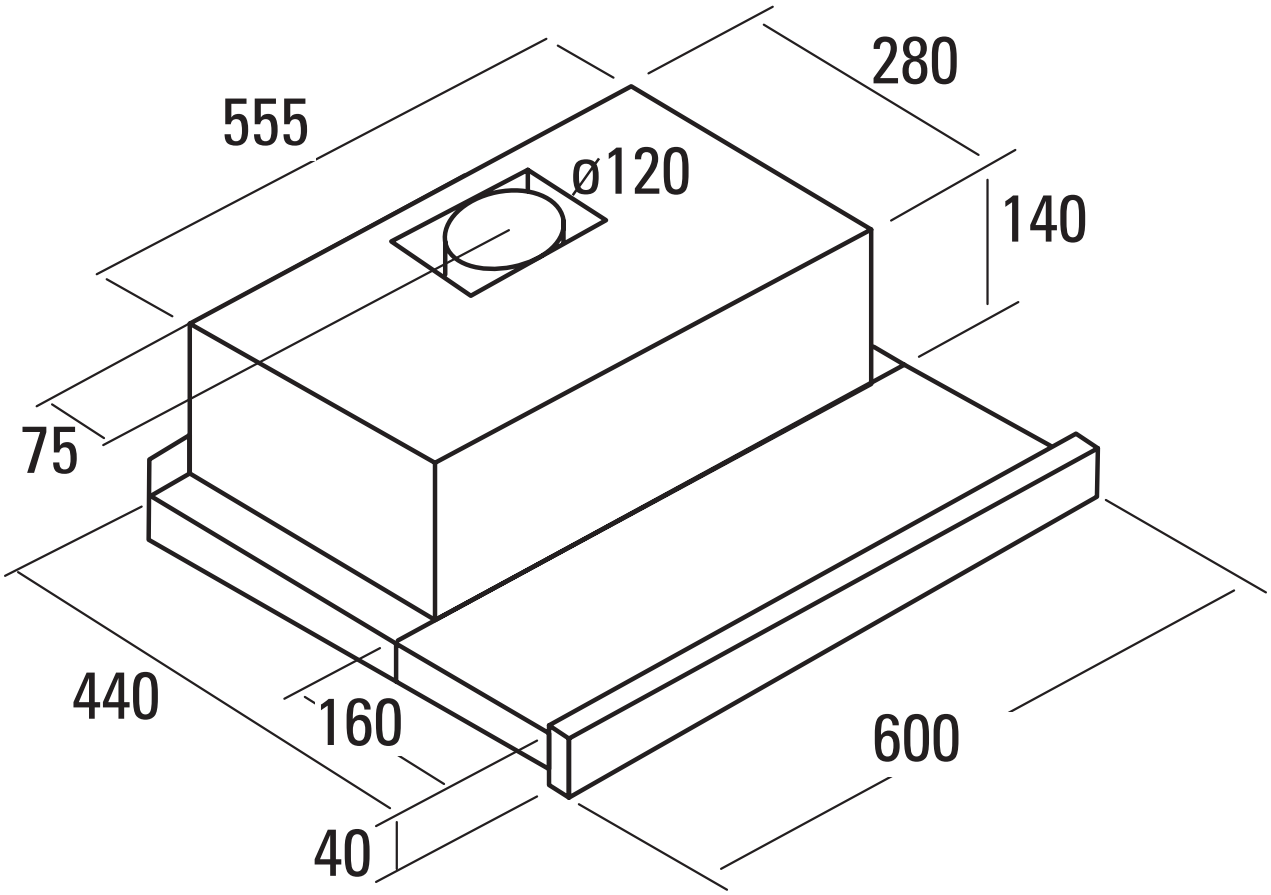
555
280
ø120
140
75
440
160
600
40