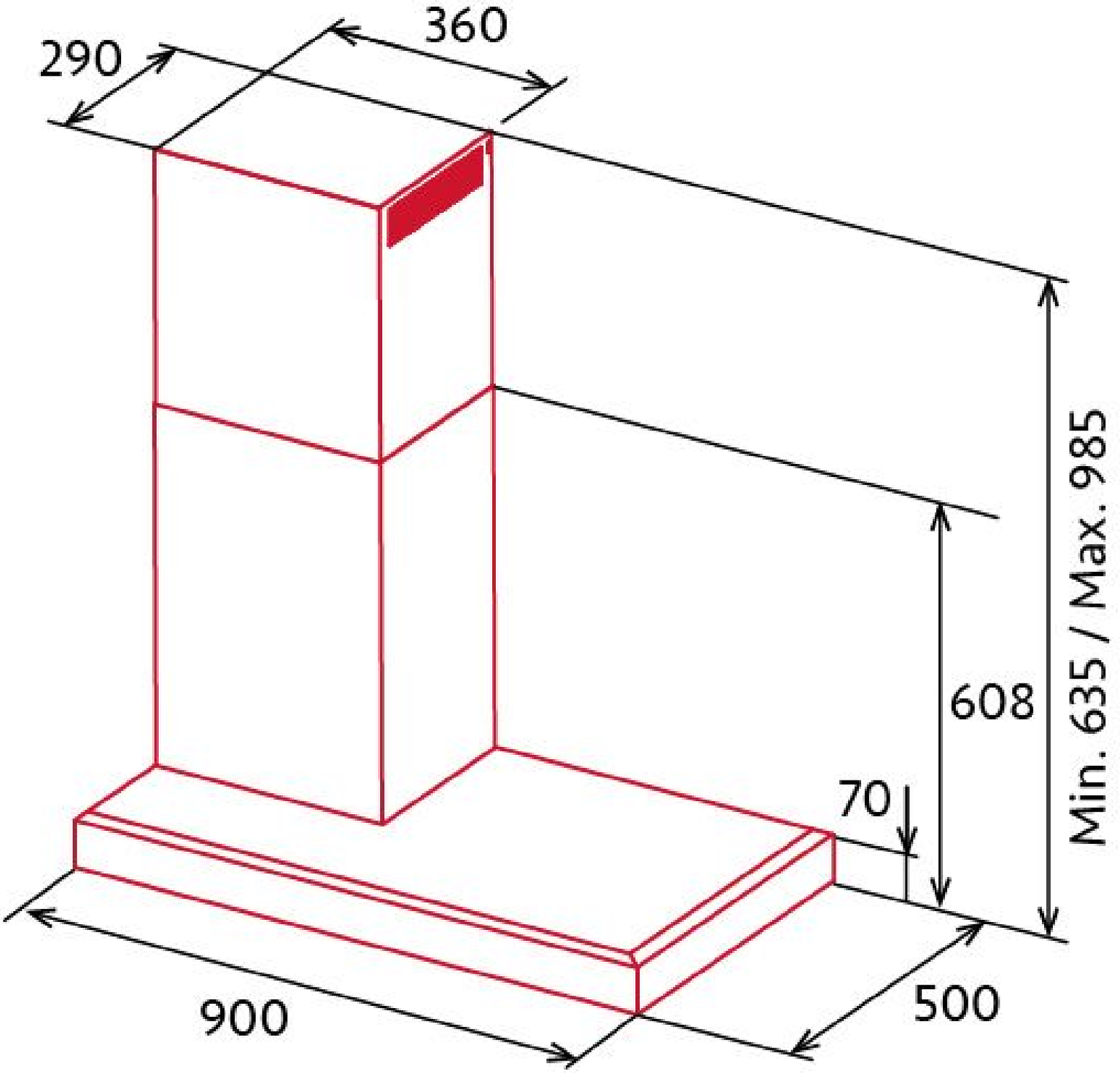
290
360
Min. 635 / Max. 985
608
70
900
500