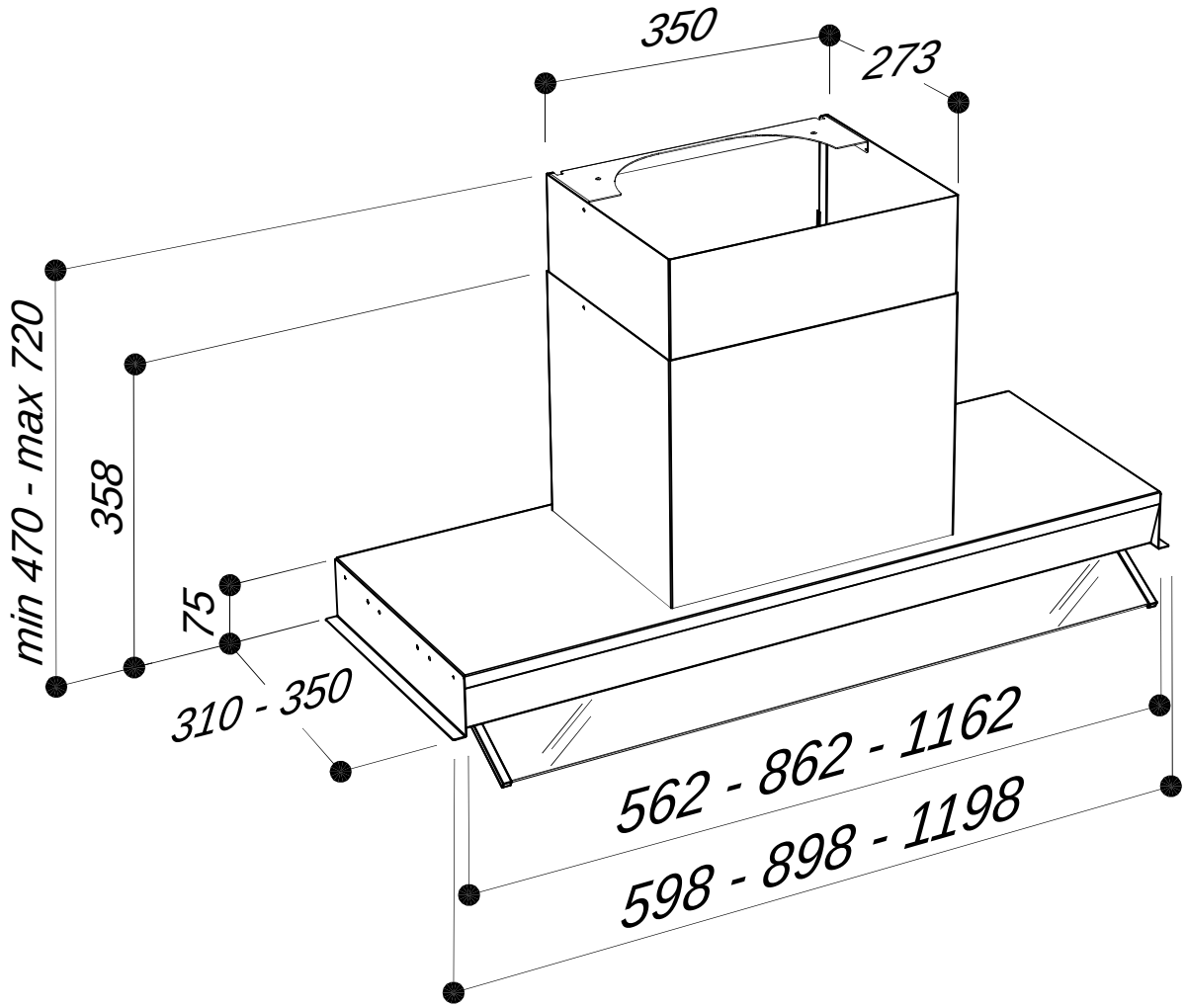
350
273
min 470 - max 720
358
75
310 - 350
562 - 862 - 1162
598 - 898 - 1198