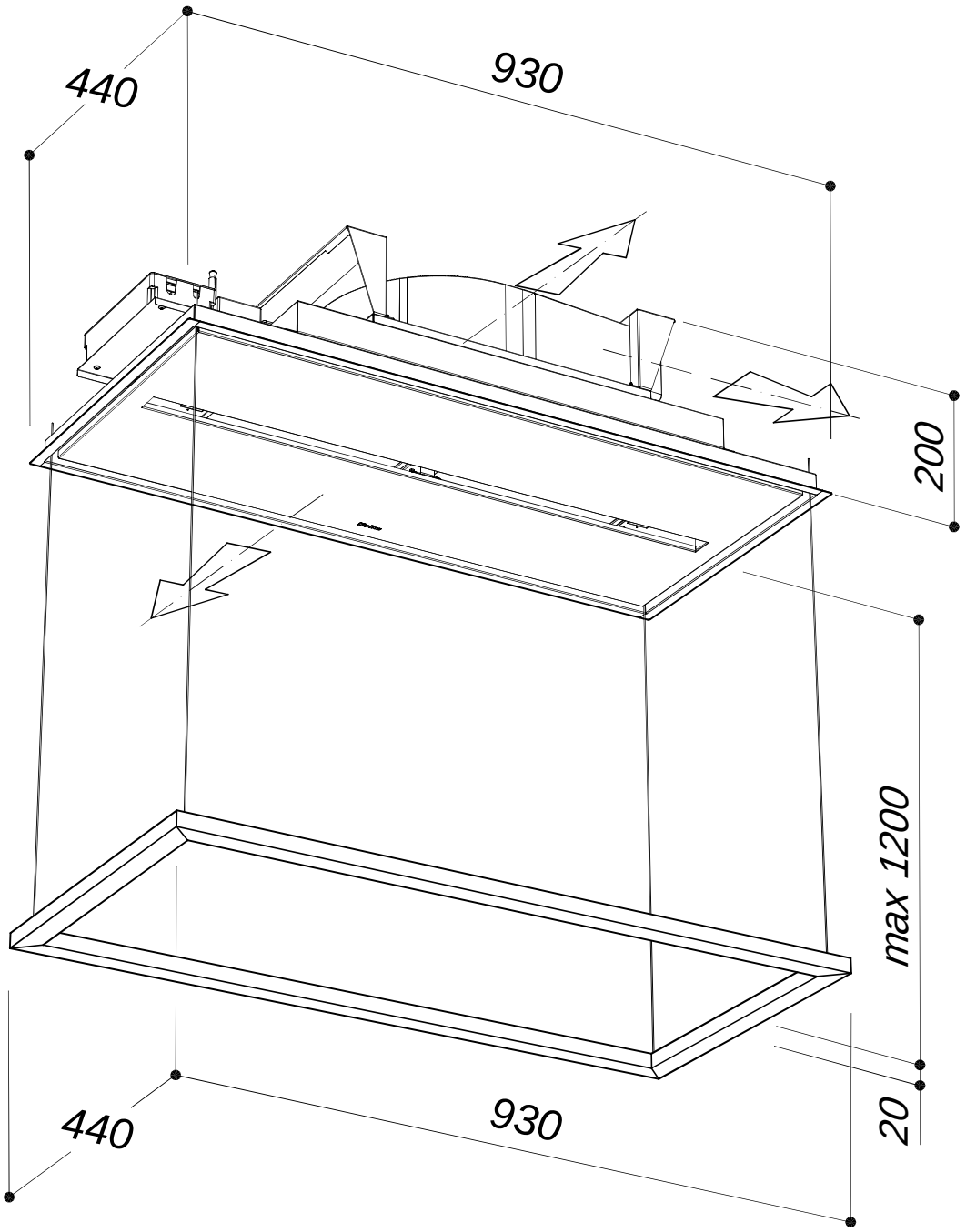
440
930
200
max 1200
20
440
930