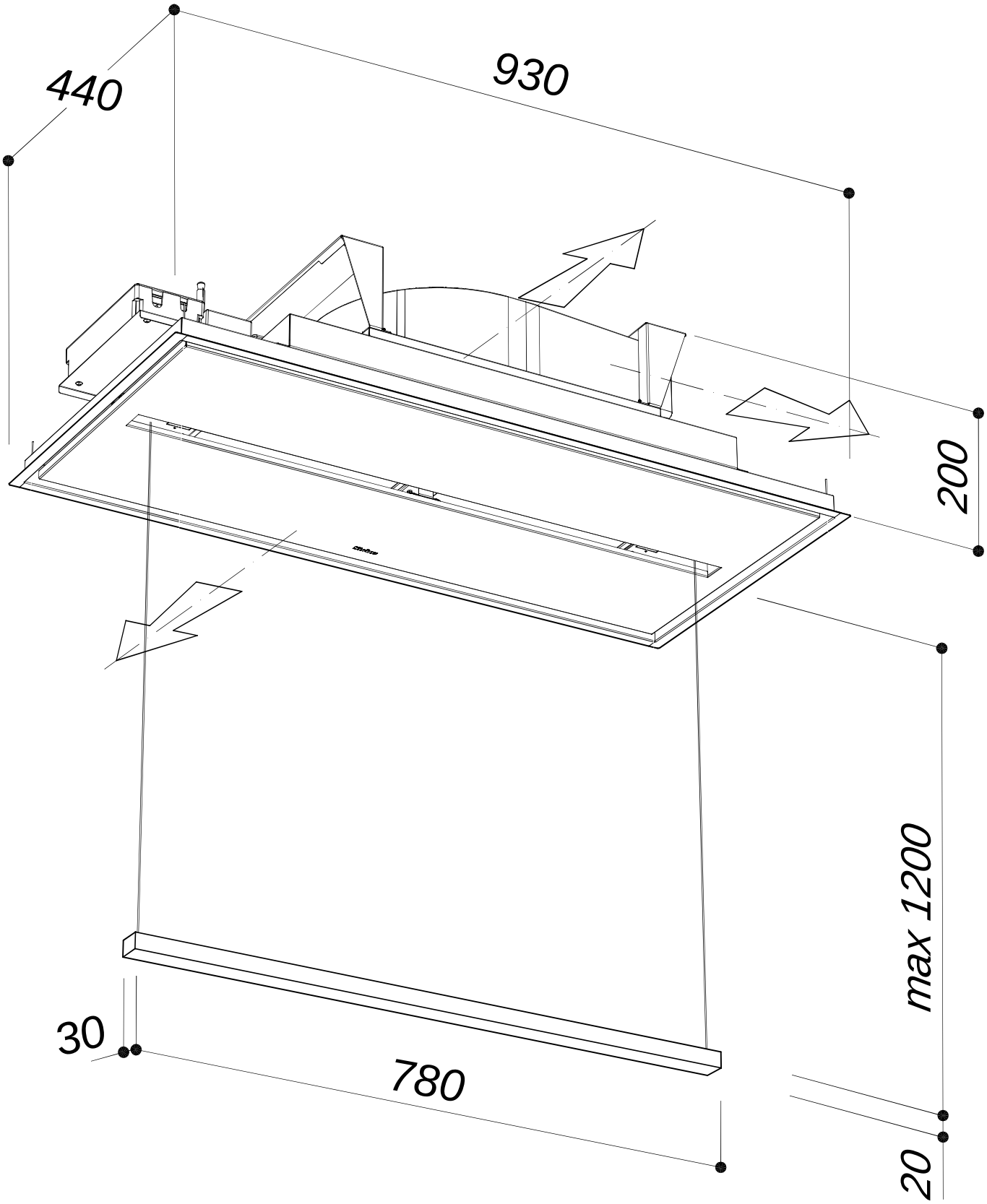
440
930
200
max 1200
30
780
20