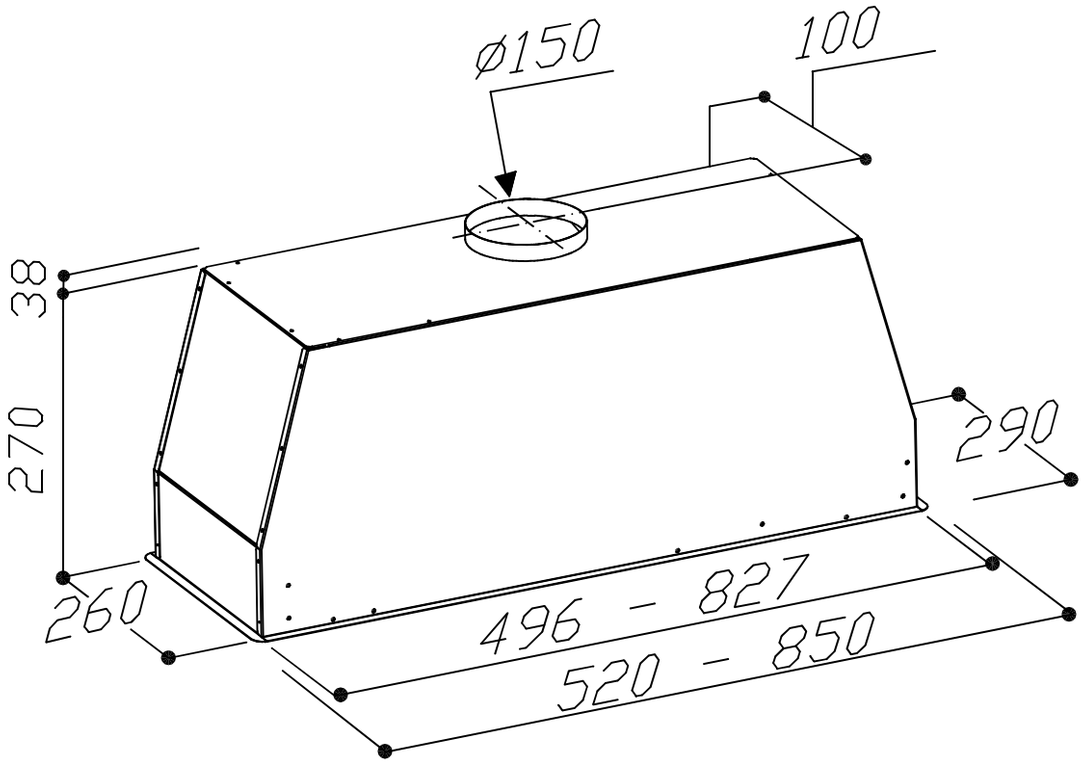
ø150
100
38
270
290
260
496 - 827
520 - 850