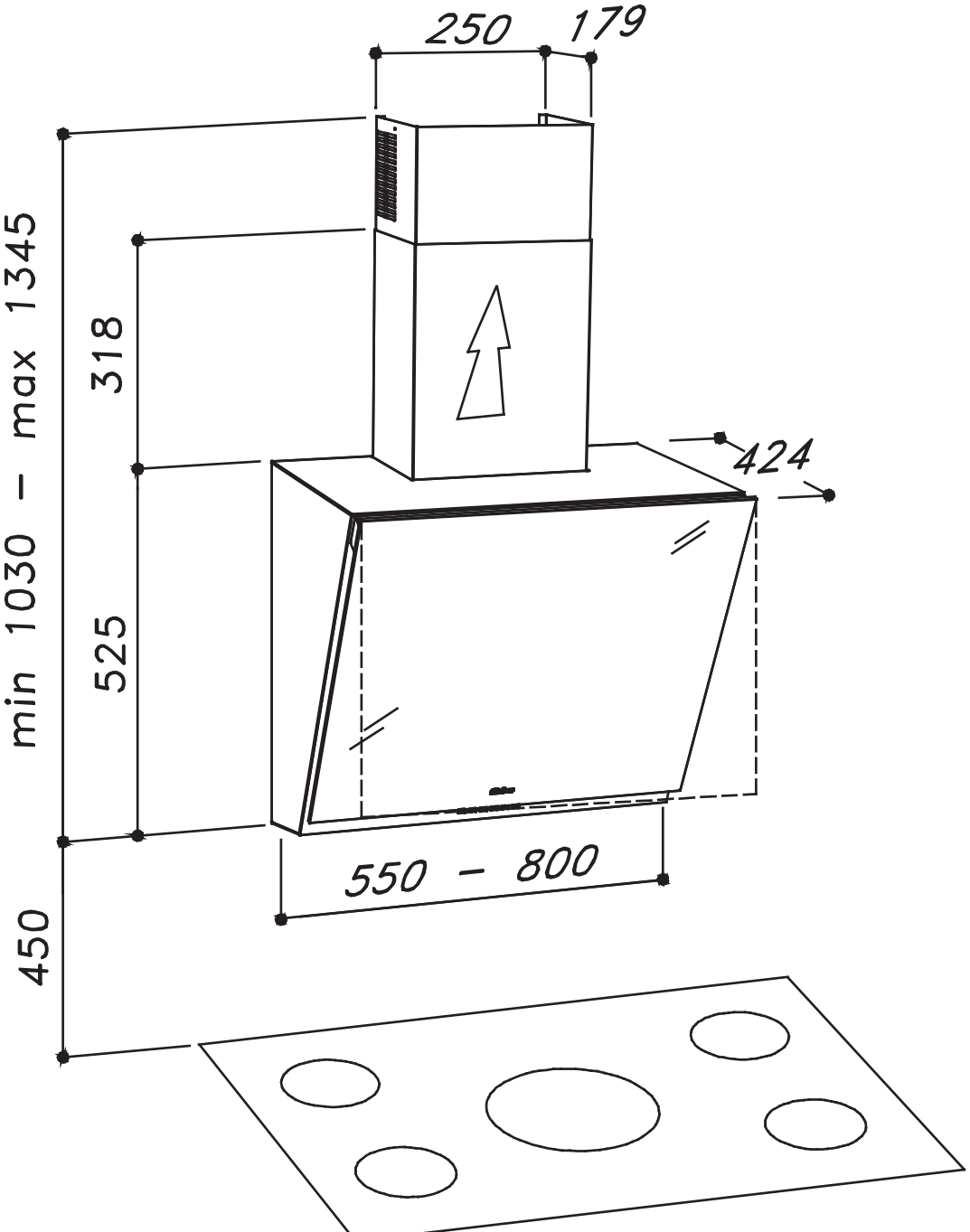
250
179
min 1030 – max 1345
318
525
424
550 – 800
450