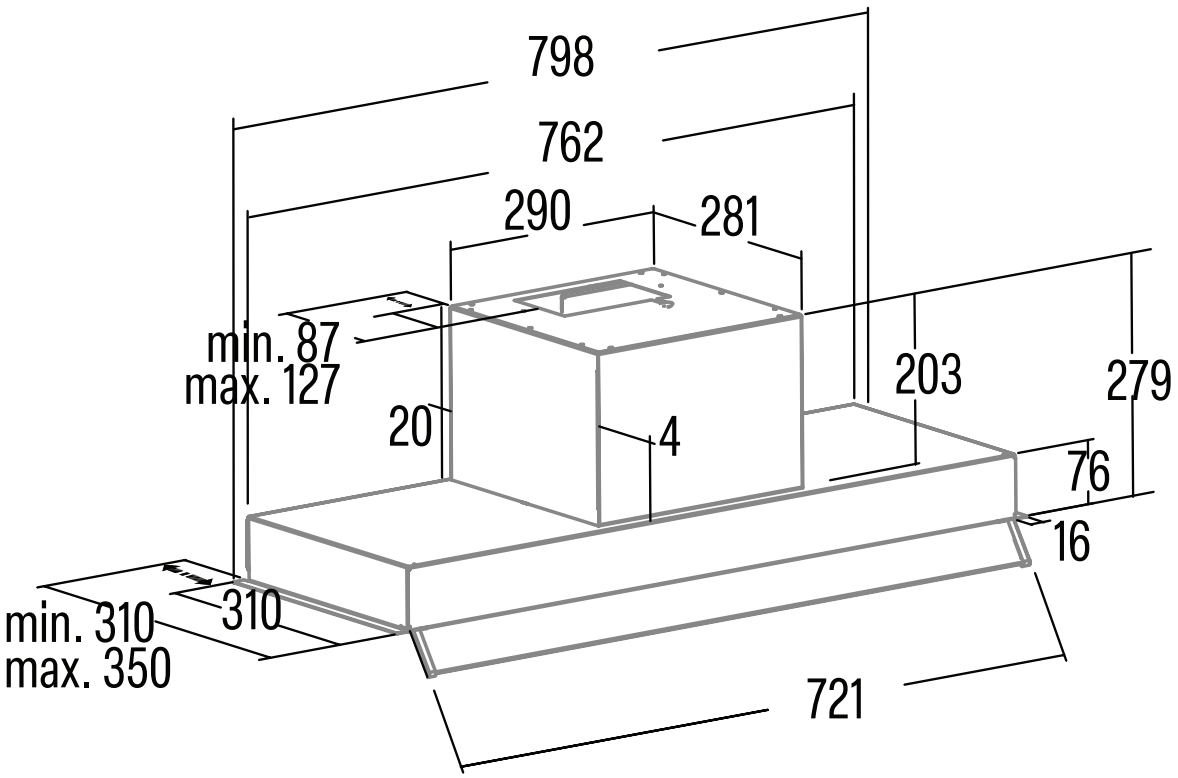
798
762
290
281
min. 87
max. 127
20
4
203
279
76
16
min. 310
max. 350
310
721